AIR

we are the **AIR**chitects

elica

L'ARIA DELLA NOSTRA CASA SI PUÒ PROGETTARE.
ED ELICA, DELL'ARIA, È IL PRIMO ARCHITETTO.
DELL'ARIA CHE TROVA PRENDE LE MISURE, SI IMMERGE NEL
PROGETTO E NE TRATTEGGIA L'IMMATERIALITÀ,
NE DISEGNA IL RESPIRO, LA CALIBRA E LA PULISCE.
L'ARIA È NUOVA IN TUTTA LA CASA.

OUR HOUSEHOLD AIR CAN BE DESIGNED.
ELICA IS THE FIRST AIR ARCHITECT.
ELICA MEASURES AIR CONDITIONS. ELICA CONCENTRATES ON
THE PROJECT AND SKETCHES OUT ITS INTANGIBILITY.
IT OUTLINES ITS BREATH, REGULATES AND CLEANS IT.
THERE IS NEW AIR THROUGHOUT THE HOUSE.

elica

Tre linee, dedicate a te.

TRE SOLUZIONI, TRE PROPOSTE DIFFERENZIATE.
PER UNA GUIDA ALLA SCELTA CHE ASSECONDA OGNI ESIGENZA.

STREAM, SISTEMI CONNESSI, PENSATI PER CHI AMA PRODOTTI INTELLIGENTI CHE LAVORANO IN ASSOLUTA AUTONOMIA.
TÉCHNE, PER CHI CERCA CAPPE CAPACI DI AUTOREGOLARSI, CON LE MASSIME PERFORMANCE IN TERMINI DI ASPIRAZIONE E FILTRAGGIO, SILENZIO ED EFFICIENZA ENERGETICA.
ICONIC, PER CHI AMA IL DESIGN UNICO DI ELICA, CURATO IN OGNI DETTAGLIO, GRAZIE A MATERIALI INNOVATIVI E IN LINEA CON LE ULTIME TENDENZE.

THREE SOLUTIONS. JUST FOR YOU.
THREE CHAPTERS, THREE DIFFERENT PROPOSALS. FOR A SELECTION GUIDE THAT MEETS EVERY NEED.

STREAM, CONNECTED SYSTEMS, THOUGHT FOR WHO LOVES SMART OBJECTS WHICH WORK AUTONOMOUSLY.
TÉCHNE, FOR WHOEVER IS LOOKING FOR SELF- ADJUSTING HOODS, WITH THE BEST PERFORMANCE IN TERMS OF ASPIRATION AND FILTERING, SILENCE AND ENERGY EFFICIENCY.
ICONIC, FOR WHOEVER LOVES ELICA'S ONE OF A KIND DESIGN, WHERE THE UTMOST ATTENTION IS PAID TO EVERY DETAIL, THANKS TO INNOVATIVE MATERIALS THAT ARE IN LINE WITH THE LATEST TRENDS.

L'aria è preziosa e questa consapevolezza quotidiana orienta da sempre la sensibilità progettuale di Elica, sorretta dalle più avanzate tecnologie del settore.
Le tre linee di prodotti sono in grado di rispondere alle necessità legate ai diversi modi di vivere la preparazione del cibo e la casa, in ogni parte del mondo.

Air is precious. This everyday awareness, has always driven Elica's design sense, supported by the most advanced technology in the field.
The three product lines are able to meet the needs related to the different ways of living the house and cooking all around the world.

STREAM /22

PIATTAFORME TECNOLOGICHE DI COMANDO E CONTROLLO. LE CAPPE COME CENTRO INTERATTIVO E INTELLIGENTE DELLA CUCINA.

TECHNOLOGICAL OPERATION AND CONTROL PLATFORMS. THE HOOD IS THE INTERACTIVE AND SMART HEART OF THE KITCHEN.

Prodotti dedicati a chi ama le soluzioni ultra-tecnologiche di una domotica a misura d'uomo, semplice e intuitiva. Per chi desidera sistemi intelligenti in grado di dialogare fra loro, capaci di monitore e migliorare l'aria in cucina.
Le cappe della linea Stream comunicano wireless con i piani cottura Elica, rilevando le zone di cottura accese e la loro potenza, consentendo la massima efficienza in termini di aspirazione.

Products designed for anyone who loves the highest technologic solutions provided for by home automation, which are people-oriented, simple and intuitive at the same time. For anyone who wants smart systems that are able to communicate with each other, and to monitor and improve kitchen air. The hoods in the Stream product line wirelessly communicate with Elica hobs, detecting cooking zones.

TÉCHNE /78

TÉKHNE-LOGHÌA È IL TERMINE GRECO CHE INDICA IL FARE, L'ARTE, LA TECNICA. NON UN SEMPLICE SAPERE DUNQUE MA UN SAPER FARE CHE SI UNISCE AL DESIGN E DIVENTA TECNOLOGIA AVANZATA DALL'ESTETICA ACCATTIVANTE.

TÉKHNE-LOGHÌA IS THE GREEK TERM MEANING DOING, ART, TECHNIQUE. NOT JUST SIMPLY KNOWING BUT KNOWING HOW TO DO THAT COMBINES WITH DESIGN AND BECOMES ADVANCED TECHNOLOGY WITH AN APPEALING LOOK.

Tecnologia come arte e mestiere, come capacità di risolvere problemi. I prodotti della linea Téchne contengono questa anima. Le prestazioni sono elevatissime e l'efficienza energetica massima. Grande capacità di aspirazione e silenziosità. L'illuminazione è modulabile nell'intensità e nel colore. I filtri speciali assorbono anche gli odori più forti. Speciali sensori permettono alla cappa di autoregolarsi. Le cappe della linea Téchne sono dedicate a chi cucina "alla grande".

Technology intended as an art and a craft, as the ability to solve problems. The products in the Téchne line have this soul. Performance is very high and energy efficiency is at a maximum level. Very high aspiration capacity and very low noise level. Lighting is adjustable both in brightness and color. The special filters can absorb even the strongest odors. Special sensors allow the hood to self- adjust. The Téchne line hoods are dedicated to whoever cooks "very well and a lot".

ICONIC /142

LO STILE E LA TRADIZIONE DI CAPPE NATE PER PORTARE BELLEZZA IN OGNI CASA. L'AFFIDABILITA' E IL DESIGN EMOZIONALE DEL BRAND ELICA.

THE STYLE AND TRADITION OF HOODS THAT HAVE BEEN DESIGNED TO BRING BEAUTY IN EVERY HOME. ELICA BRAND'S RELIABILITY AND EMOTIONAL DESIGN.

La lunga esperienza e il know-how di Elica, per oggetti dai materiali innovativi e dalle finiture ricercate. La cura artigiana, unita alla ricerca tecnologica, che dà vita a prodotti di qualità, essenziali ed eleganti. Funzionalità eccellenti racchiuse in un'estetica sorprendente.

Elica can boast longtime experience and know-how in manufacturing appliances with innovative materials and refined finishing touches. The artisan touch, together with technological research, results in high quality, essential and elegant products. Excellent features with a surprising look.

INDEX

STREAM

60 AUDREY SENSE

50 TOP SENSE

58 ÉDITH SENSE

62 TOP SENSE ISLAND

54 EMPTY SKY SENSE

42 MAJESTIC SENSE

46 NUAGE SENSE

38 OM AIR SENSE

30 NIKOLATESLA

64 PIANI/HOBS

70 DIAMOND 604

69 DIAMOND 805

68 DIAMOND 874/904

72 GOLDEN 604

71 GOLDEN 805

TÈCHNE

96 BIO

122 AUDREY

88 LOOP

132 BIO ISLAND

102 METEORITE

92 CONCETTO SPAZIALE

138 METEORITE ISLAND

118 ÉDITH

124 SHINING

104 EMPTY SKY

140 HIDDEN HT

112 SUMMILUX

108 INTERSTELLAR

INDEX

ICONIC

230 ADAGIO
146 AMÉLIE
158 BELT
223 BOX IN PLUS
159 CAPITOL
211 CHROME
168 CIRCUS PLUS
218 CIRCUS PLUS ISLAND
187 CLOUD FIVE
186 CLOUD NINE
202 EASY
225 ELITE 26
157 ELLE
184 ÉTOILE
150 FEEL
222 FILO
169 FLAT GLASS PLUS
219 FLAT GLASS PLUS ISLAND
171 GALAXY
208 GALAXY ISLAND
224 GLASS OUT
196 GRACE
220 HIDDEN
152 ICO
204 JASMINE
205 JULIETTE
201 JUNO
163 KUADRA
213 KUADRA ISLAND
172 LOL
160 MAJESTIC
155 MINI OM
170 MOON
206 MOON ISLAND
200 NAKED
148 NUAGE
154 OM
144 OM AIR
228 PANDORA
183 PERSONAL
198 PLATINUM
192 SEASHELL
226 SEE YOU
164 SERENDIPITY
214 SERENDIPITY ISLAND
156 SINFONIA
175 SPOT PLUS
209 SPOT PLUS ISLAND
194 STAR
176 SWEET
182 SYNTHESIS
174 TRENDY
210 TRENDY ISLAND
162 TUBE
212 TUBE ISLAND
199 TWIN
161 VERTIGO
197 WAVE
188 YE

ELICA4YOU

232 **PLUS CAPPE** Cooker hood plus
234 **ETICHETTA ENERGETICA** Energy label
236 **APPROFONDIMENTI** Further informations
242 **ACCESSORI** Accessories
253 **GARANZIE&SERVIZI** Guarantee&Services
254 **TU E LA CAPPA** The hood and you

elica

Il design è l'anima delle cose, non il vestito

Design is the soul of objects, not their 'dress'.

"PER DISEGNARE NUOVI PRODOTTI BISOGNA AVERE LA CONSAPEVOLEZZA DEL PRESENTE E IMMAGINARLI NEL FUTURO, RENDENDOLI ETERNI."

"When you design a new product you must be aware of the present-day context, while imagining the product in the future, making them eternal."

FABRIZIO CRISÀ
Elica Design Center Manager

Ogni nuovo prodotto ha una storia unica. Un percorso progettuale ricco di spunti interessanti, colpi di scena e scelte determinanti in cui bisogna mettere in discussione tutto ciò che normalmente viene considerato ovvio.
Elica, nel panorama globale, è una azienda con forte spinta verso il design a tutto tondo, inteso come punto di incontro tra visione, tecnologia e creatività, tra passato e futuro.
Ogni prodotto è il frutto di un lavoro complesso e articolato volto a portare un risultato semplice, di immediata comprensione e capace di parlare di sé, dove la progettualità, l'armonia e la cura del dettaglio e delle forme esaltano l'emozione.
In Elica il design "designa", dà un senso ai prodotti, uno scopo, una missione.

Every new product has a unique story, characterised by a 'design journey' full of interesting ideas, twists and turns and crucial choices, where all that is normally considered obvious shall be questioned. Elica company has a strong inclination towards design, meant as the 'trait d'union' between vision, technology and creativity, which involves both past and future.
Every product is the result of complex and articulated activities aimed at producing a simple outcome, that is immediately understandable and 'communicative' and where designing, balance and attention to detail and shapes enhance emotions.
In Elica company, design "defines", thus giving its products a meaning, a goal, and a mission.

elica

Player globale

Global player

La storia di Elica è una storia italiana che ha superato già da tempo i confini. Apprezzato e richiesto simbolo del Made in Italy di qualità, di know how, di design. Elica nel mondo è sinonimo di prodotti ad altissima tecnologia. E le vengono riconosciuti quei valori etici che sono suo patrimonio. Player globale nel mercato di riferimento, è market leader nel settore delle cappe e dei motori per caldaie da riscaldamento.

Elica's history is the story of an Italian company, which has overtaken national boundaries over the years. The company is a well-appreciated and sought - after symbol of Made in Italy, quality, know- how, and design. Elica is synonymous with very high- tech products world-wide. It is also appreciated for those ethical values that have always been the cornerstones of its history . Global player in the reference market, Elica is market leader in the field of hoods and motors for heating boilers.

Fabriano,
Italia, 16.43

Querétaro,
Messico, 10.43

Diversi ma insieme

We are different we are togheter

Elica è oggi una multinazionale che unisce le specificità dei singoli e le culture di diversi Paesi. La condivisione dei valori aziendali è la dinamica che tesse le relazioni tra le persone che lavorano in paesi molto lontani. Il risultato è una grande motivazione individuale unito ad uno spiccato spirito di gruppo, un clima amichevole che arricchisce e unisce professionalità molto diverse.

Today, Elica is a multinational company that combines the uniqueness of the individual with cultures from various countries. The sharing of company values is the dynamics that allows to weave relationships between people who work in very distant countries. The result is great individual motivation blended with strong team spirit, a friendly work environment that contributes enhancing and bringing together very different professional skills.

VALORI CONDIVISI: AMARE I CLIENTI, PENSARE INNOVATIVO, COINVOLGERE CHIUNQUE LAVORI IN ELICA, AVERE E TRASMETTERE ENERGIA, DARSI SEMPRE NUOVI OBIETTIVI, ESSERE CURIOSI E NON SMETTERE DI IMPARARE, AVERE VOGLIA DI VINCERE.

SHARED VALUES: LOVE OUR CLIENTS, INNOVATIVE THINKING, INVOLVE ANYONE WHO WORKS IN ELICA, HAVE AND CONVEY ENERGY, ALWAYS FIX NEW GOALS, BE CURIOUS, NEVER STOP LEARNING, HAVE THE DESIRE TO WIN.

Da Fabriano al mondo

From Fabriano to the World

Fabriano,
Italia, 9.45

Moskow,
Russia, 10.45

Partita da Fabriano, cuore e radici dell'Azienda, Elica è diventata il leader mondiale nella produzione di cappe e simbolo del lavoro di squadra etico ed empatico.
Grazie al carattere internazionale e alla presenza in differenti Paesi, Elica è in grado di fornire prodotti e servizi a livello mondiale, rispondendo alle esigenze legate ai diversi modi di vivere la casa e di preparare il cibo.

Founded in Fabriano, the heart and roots of the company, Elica has become the world leader in the production of hoods and a symbol of ethical and empathic teamwork.
Its international character, along with its widespread presence in various countries worldwide, allow Elica to provide products and services at a global level, thus meeting the needs related to different ways of 'living' the house and cooking.

ELICA FONDE IN SÉ IL PATRIMONIO DI CONOSCENZE CHE SONO PARTE DEL SUO NETWORK PRODUTTIVO E COMMERCIALE NEL MONDO.

ELICA REPRESENTS THE BACKGORUND OF KNOWLEDGE THAT IS PART OF ITS PRODUCTIVE AND COMMERCIAL NETWORK IN THE WORLD.

Fabriano,
Italia, 11.15

Sagamihara,
Japan, 18.15

elica

"QUI CONTROLLIAMO, TESTIAMO, SPERIMENTIAMO PERCHÉ OGNI SINGOLO ELEMENTO RISPONDA ALLA RICHIESTA DI MASSIMA EFFICIENZA E SICUREZZA."

"Here we check, test, and experiment, so that each single component meets the requirements of maximum efficiency and safety."

FRANCESCO MAGRINI
Elica Propulsion Laboratory Manager

FOCUS

EPL
Elica Propulsion Laboratory

ELICA PROPULSION LABORATORY

Al cuore dell'innovazione / At the heart of innovation

L'ECCELLENTE QUOTIDIANO.

ELICA HA SVILUPPATO UN METODO DI INNOVAZIONE CHE FA CONVIVERE DIFFERENTI APPROCCI: ASCOLTARE I CLIENTI, RISPONDERE ALLE LORO ESIGENZE E ANTICIPARNE I BISOGNI, CREANDO NUOVE TENDENZE DI MERCATO.
LA MESSA IN PRATICA DI QUESTI APPROCCI PASSA PER LA TECNOLOGIA, SIA CHE PORTI A UN'INNOVAZIONE STRAORDINARIA O A UN'ISPIRAZIONE QUOTIDIANA.

EVERYDAY EXCELLENCE.

ELICA HAS DEVELOPED AN INNOVATION METHOD THAT BLENDS DIFFERENT APPROACHES: LISTEN TO THE CLIENT, MEET THEIR REQUIREMENTS AND FORESEE THEIR NEEDS, THUS CREATING NEW MARKET TRENDS.
THE IMPLEMENTATION OF THESE DIFFERENT APPROACHES IS ONLY POSSIBLE THANKS TO TECHONOLOGY, THAT MAY LEAD TO EXTRAORDINARY INNOVATION OR REPRESENT EVERYDAY INSPIRATION.

elica

L'espressione individuale per un obiettivo comune

Individual expression for a common goal

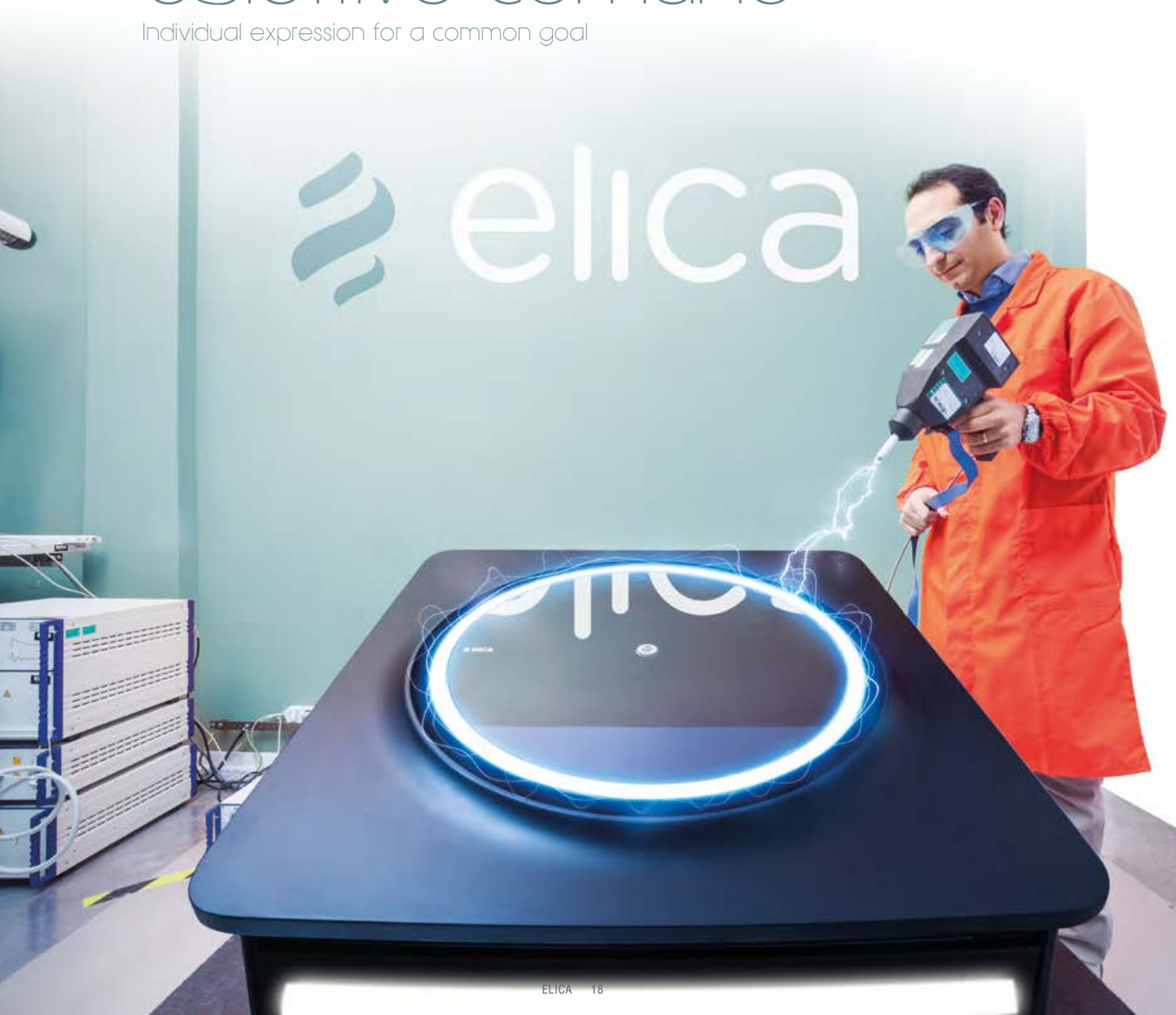

"AL MOMENTO OPPORTUNO, NELLE CUCINE DEL MONDO, TUTTO DEVE FUNZIONARE PERFETTAMENTE."

"At the right moment, everything must work perfectly in the kitchens all around the world".

CARMELO GARUFI
Responsabile Laboratorio Divisione EMC
(compatibilità elettromagnetica)

NEL LABORATORIO, METODO E DIALOGO SI ALLEANO PER UNO SCAMBIO DI CONOSCENZE PROGETTUALI E COSTRUTTIVE, IN UNA GLOBALITÀ DI COMPETENZE DOVE LA MECCANICA SI FONDE CON LA FLUIDODINAMICA E SI LEGA CON L'ELETTRONICA.

METHODS AND IDEAS EXCHANGE CO-EXIST IN OUR LABORATORY, IN ORDER TO EXCHANGE DESIGN AND CONSTRUCTIVE KNOWLEDGE, AIMED AT MAKING UP A WHOLE SET OF SKILLS, WHERE MECHANICS BLENDS WITH FLUID DYNAMICS AND COMBINES WITH ELECTRONICS.

L'unico laboratorio al mondo dedicato alla cappa ed eccellenza mondiale per gli studi soprattutto sull'acustica. È qui che si studiano, si progettano, si creano e si testano le ultime tecnologie. Queste saranno il cuore di ogni prodotto che entrerà nelle nostre case.

Nei laboratori si innova l'esistente e si inventa il futuro.

Quotidianamente si lavora su: aspirazione eccezionale per velocità, tipo d'ambiente e necessità d'uso; riduzione massima del rumore d'aspirazione; verifica spinta dell'usura dei materiali; illuminazione, tramite la cappa stessa, di piani di lavoro e anche di interi ambienti.
L'obiettivo è realizzare i migliori prodotti sul mercato.

The only laboratory in the world dedicated to kitchen hoods, representing a global bench-mark for studies on acoustics, in particular. It is here where the latest technologies are studied, designed, created and tested. They are the core of each product we will choose to install in our homes.

Existing products and technologies are upgraded and future ones invented in our laboratory.

Our daily work is focused on: very high aspiration speed; different kinds of living spaces and usage needs; noise level maximum reduction; very strong tests on material wear; lighting of cook-tops and even entire rooms, thanks to the hood itself.
Our goal is to create and manufacture the best products available on the market.

elica

"DALLE VERIFICHE SPERIMENTALI E DALLE PROVE DI AFFIDABILITÀ NASCONO CREDIBILITÀ E SICUREZZA."

"Credibility and safety spring from experimental and reliability tests".

JACOPO PIRISINU
Laboratory
Testing & Reliabilty Manager

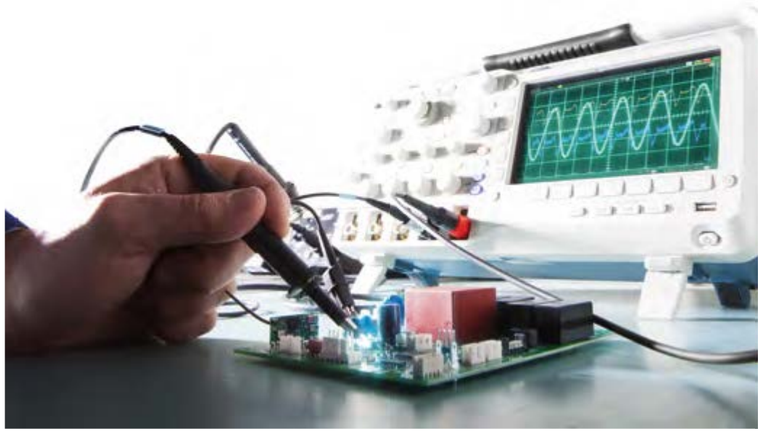

L'ESPERIENZA E LA DEDIZIONE DEI TECNICI DI LABORATORIO E DEGLI SPECIALISTI DI SETTORE SI FONDONO IN UN UNICO PERCORSO FATTO DI MOLTE SODDISFAZIONI E DI TANTA PASSIONE: UNA SINTESI CHE ENTRA NELLE CASE DI TUTTO IL MONDO.

THE EXPERIENCE AND DEDICATION OF OUR LABORATORY TECHNICIANS AND SPECIALISTS IN THE FIELD, BLEND TOGETHER IN A SINGLE JOURNEY CHARACTERIZED BY SATISFACTION AND PASSION: A COMBINATION OF KEY FACTORS THAT ENTERS HOMES ALL OVER THE GLOBE.

Avere a cuore le persone è il miglior collaudo

Caring about people represents our best way of testing

Elica si fonda, avvalendosi di varie discipline, su un'autentica e originale cultura dell'innovazione. Nel laboratorio Elica agiscono - thinking and working - ingegneri, fisici, chimici che collaborano con Università e centri di ricerca nazionali e internazionali e consorzi interaziendali. Dal 2011 Elica è tra i soci fondatori di Homelab, Consorzio italiano di ricerca sulla domotica.

Nel 2013 il laboratorio ha ottenuto l'accreditamento Ilac-Accredia per competenze nel condurre specifiche attività di certificazione, ispezione, prova e taratura funzionali al rilascio di certificazioni valide a livello internazionale.

L'accreditamento garantisce la competenza, l'indipendenza, l'imparzialità e la trasparenza delle attività svolte dal laboratorio.

Elica Propulsion Laboratory gestisce e controlla anche i test eseguiti nel laboratorio messicano di Quéretaro e in quello cinese di Shengzou.

Elica bases its activities on an authentic and original culture of innovation, thanks to the support of various disciplines. Engineers, physicists, and chemists work - thinking and working – in the Elica laboratory, who also collaborate with universities, national and international research centers and inter-company associations. Elica has been one of the founding partners of Homelab, the Italian Research Association on home automation, since 2011.

In 2013, the Elica laboratory was granted the Ilac-Accredia certification for the expertise in performing specific certification, inspection, test and calibration activities, aimed at releasing certifications which are valid internationally.

This certification ensures the expertise, independence, impartiality, and transparency of activities carried out in the laboratory.

Elica Propulsion Laboratory also manages and checks tests carried out in the Mexican laboratory in Quéretaro, and in the Chinese laboratory in Shengzou.

elica

STREAM

CAPPE E PIANI DIALOGANO PER IL NOSTRO BENESSERE. IN STREAM VENGONO RICONOSCIUTE LA QUALITÀ E LA QUANTITÀ DEI VAPORI E ODORI CHE SI FORMANO DURANTE LA COTTURA. IL SISTEMA ELABORA I DATI E REGOLA LA PRESTAZIONE. OTTIMIZZA I CONSUMI E LE PERFORMANCE DI ASPIRAZIONE.

HOODS AND HOBS COMMUNICATE WITH EACH OTHER FOR OUR WELL-BEING. IN THE STREAM LINE, THE QUALITY AND QUANTITY OF COOKING ODOURS AND VAPORS ARE RECOGNIZED. THE SYSTEM PROCESSES DATA AND ADJUSTS PERFORMANCES. IT OPTIMIZES CONSUMPTION AND ASPIRATION CAPACITY.

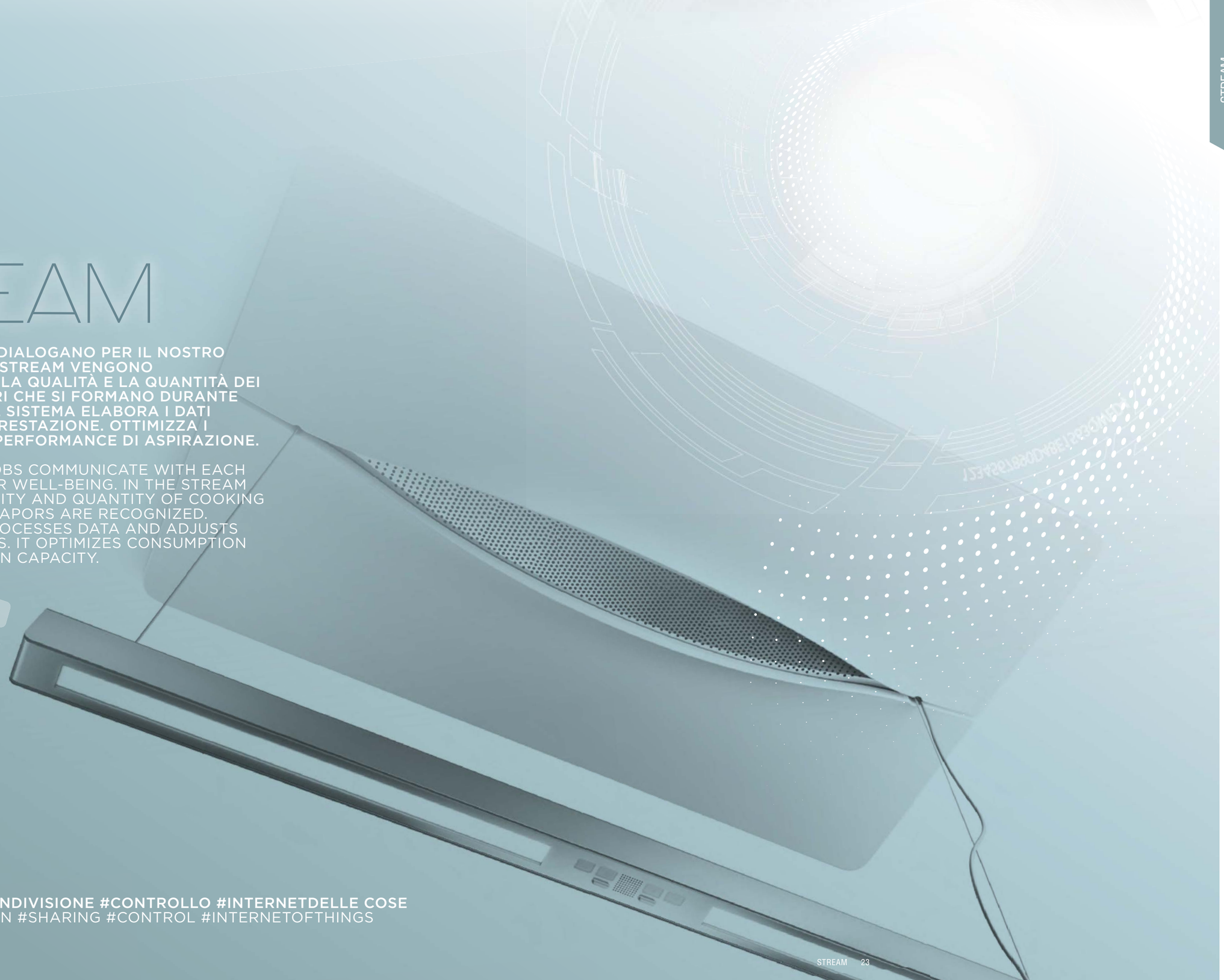

#DIALOGO #CONDIVISIONE #CONTROLLO #INTERNETDELLE COSE
#CONVERSATION #SHARING #CONTROL #INTERNETOFTHINGS

elica

CAPPE SENSE
SENSE HOODS

STREAM
respira. sente. controlla.
breathe. feel. control.

PIANI LIEN
LIEN HOBS

elica

STREAM

CON **STREAM** NASCE UNA NUOVA GENERAZIONE DI SISTEMI INTELLIGENTI CHE COLLEGANO CAPPE E PIANI COTTURA.

A NEW GENERATION OF SMART SYSTEMS, CONNECTING HOODS AND HOBS, WAS BORN THANKS TO **STREAM**.

1/

/ IL PIANO COMUNICA

THE HOB INFORMS

2/

/ LA CAPPA RECEPISCE

THE HOOD RECEIVES

3/

/ LA CAPPA ELABORA

THE HOOD PROCESSES

4/

/ LA CAPPA SI AUTOREGOLA

THE HOOD ADJUSTS ITS AIR CAPACITY

UNA NUOVA LINEA DI CAPPE IN GRADO DI RICONOSCERE NON SOLO LA QUANTITÀ MA ANCHE LA QUALITÀ DEI VAPORI CHE SI FORMANO DURANTE LA COTTURA.

THIS NEW LINE OF HOOD CAN DETECT NOT ONLY THE QUANTITY BUT ALSO THE QUALITY OF VAPOURS EMITTED DURING COOKING.

elica

STREAM

CON **STREAM** SI OTTIMIZZANO LE PERFORMANCE GARANTENDO SEMPRE LA PERFETTA QUALITÀ DELL'ARIA.

THANKS TO **STREAM**, PERFORMANCES ARE OPTIMISED AND EXCELLENT AIR QUALITY IS ASSURED.

IL PIANO COMUNICA ALLA CAPPA IL NUMERO E LA POTENZA DELLE ZONE ACCESE E LA PRESENZA DI PENTOLE.

The hob informs the hood about the number and power of zones on and the presence of pots.

GRAZIE AGLI INNOVATIVI SENSORI, LA CAPPA RICONOSCE LA QUANTITÀ DI VAPORI PROVENIENTI DALLA COTTURA E REAGISCE IN TEMPO REALE INTEGRANDO LE INFORMAZIONI PROVENIENTI DAL PIANO E ATTIVANDO IL LIVELLO DI FUNZIONAMENTO OTTIMALE.

Thanks to its innovative sensors, the hood recognizes the quantity of cooking vapors and reacts in real time by integrating the information from the hob, thus activating the most suitable performance level.

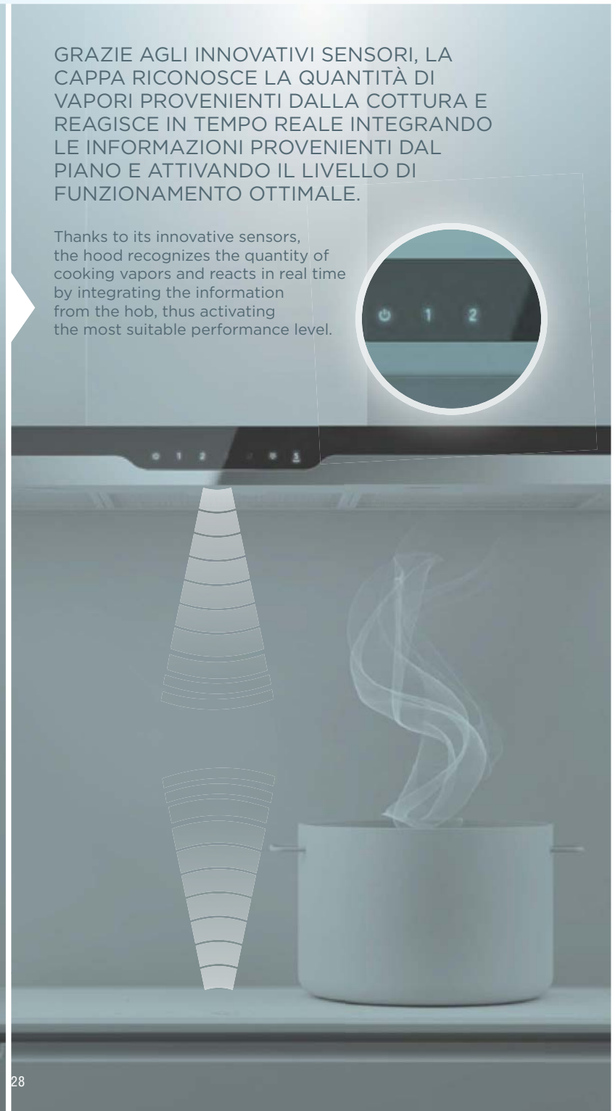

LA CAPPA ANALIZZA ANCHE LA QUALITÀ DEI VAPORI EMESSI E SI AUTOREGOLA GARANTENDO UNA QUALITÀ DELL'ARIA PERFETTA.

The hood also analyses the composition of vapours emitted, thus enabling to adjust its operation level and assure excellent air quality.

LA CAPPA SI SPEGNE AUTOMATICAMENTE QUANDO NON È PIÙ NECESSARIO ASPIRARE I FUMI EVITANDO COSÌ INUTILI SPRECHI.

The hood will continue running until the air quality means it is no longer needed and then turns itself off preventing wastage of energy.

NIKOLATESLA

DESIGN FABRIZIO CRISÀ

L'UNIONE UNCONVENTIONAL PER CHI SCEGLIE FUORI DAGLI SCHEMI.

AN UNCONVENTIONAL UNION FOR ANYONE WHO LOVES THINKING OUTSIDE THE BOX.

Primo piano ad induzione aspirante di Elica.
Il sistema aspirante, con ventola centrale, raggiunge elevati livelli di performance in termini di captazione fumi, silenziosità ed efficienza energetica. Grazie alla comunicazione diretta col piano, NikolaTesla recepisce le informazioni provenienti dalle zone cottura e automaticamente calibra l'aspirazione ideale. Disponibile sia in versione filtrante che in versione aspirante, il piano è pensato per ogni tipo di spazio.

The first aspirating hob by Elica.
The aspiration system, equipped with a central fan, can reach very high performance levels in terms of fume capture, noise level and energy efficiency. Thanks to a direct communication with the hob, NikolaTesla receives the information coming from the cooking zones and automatically sets ideal aspiration values. Available both in aspiration and filtering mode, the hob has been designed to fit in any type of living space.

NIKOLATESLA HP

NIKOLATESLA

NIKOLATESLA HP

NIKOLATESLA

NIKOLATESLA

DESIGN FABRIZIO CRISÀ

EASY INSTALLATION

DUCT OUT | RECYCLING

HIGH PERFORMANCE | REVOLUTION FILTER

ENERGY CLASS A+

BRIDGE ZONES

POT DETECTOR

NIKOLATESLA HP | NIKOLATESLA

STOP&GO | POWER LIMITATION

TEMPERATURE MANAGER | TEMPERATURE MANAGER *

Misure Size	83x51x21 cm
Finiture Finish	Vetro nero Black glass
Versione Version	Aspirante / Filtrante Duct out / Recycling

PIANO Hob

	NIKOLATESLA HP	NIKOLATESLA
Assorbimento Absorption	7,4 kW	7,4 kW
Frequenza Frequency	50 - 60 Hz	50 - 60 Hz
Voltaggio Voltage	220 - 240 V	220 - 240 V
Zone cottura Cooking areas	4 (2,1 - 3,7 kW) - 180X200 mm	1 (2,1 - 3 kW) - 180X200 mm
		1 (1,6 - 1,85 kW) - 180X200 mm
		1 (2,3 - 3 kW) - Ø 200 mm
		1 (1,4 kW) - Ø 160 mm
Bridge Zones	2	1

FUNZIONI Functions		
TOUCH CONTROL	√	√
9 POWER LEVEL	√	√
POWER BOOSTER	√	√
RESIDUAL HEAT INDICATOR	√	√
AUTOMATIC HEAT UP	√	
TIMER	√	√
EGG TIMER	√	√
SAFE ACTIVATION & CHILD LOCK	√	√
SAFETY SHUT DOWN	√	√
COLD SURFACE	√	√

* L'area cottura selezionata viene impostata ad un livello di potenza tra 0 e 1.
The selected cooking zone is set at a power level between 0-1.

SISTEMA DI ASPIRAZIONE Aspiration system

	DUCT OUT	RECYCLING
Comandi Controls	TOUCH CONTROL 9V+I 9s + B Touch control	
Portata intensiva Booster airflow	625 m³/h	480 m³/h
Livello sonoro max Max noise level	59 db(A)	62 db(A)
Assorbimento totale Total absorption	160 W	160 W
Uscita Duct size	150 mm	150 mm

Versione Aspirante: Filtro grassi alluminio
Duct out version: Grease filter aluminium

Versione Filtrante: Filtro grassi alluminio e Revolution Filter inclusi. Vedi pagina 246.
Recycling version: Grease filter aluminium and Revolution Filter included. See page 246.

ACCESSORI Accessories

Filtro ceramico Ceramic filter	KIT0120952	300,00 €

MODELLO Model

NIKOLATESLA HP BL/A/83	PRF0120975	3.185,00 €
NIKOLATESLA BL/A/83	PRF0120977	2.300,00 €
NIKOLATESLA HP BL/F/83 *	PRF0120976	3.600,00 €
NIKOLATESLA BL/F/83 *	PRF0120978	2.700,00 €

* Modello non soggetto a certificazione energetica obbligatoria.
Model not subject to compulsory energy certification.

Accessori di installazione a pag. 250.
Installation accessories on page 250.

APRENDO IL COPERCHIO SI HA LA POSSIBILITÀ DI RIMUOVERE LE QUATTRO BATTERIE DI FILTRO CERAMICO (RIGENERABILE) AD ALTISSIME PRESTAZIONI E DI SVUOTARE IL VANO DI SICUREZZA RACCOLTA LIQUIDI, L'UNICO IN GRADO DI PROTEGGERE IL MOTORE IN CASO DI FUORIUSCITA DI LIQUIDI DERIVANTI DALLA COTTURA.

By opening the cove, you can remove the four batteries of the high performance ceramic filter (regenerable) and empty the liquid collection safety compartment, which is the only component that can protect the motor in case of leakage of cooking liquids .

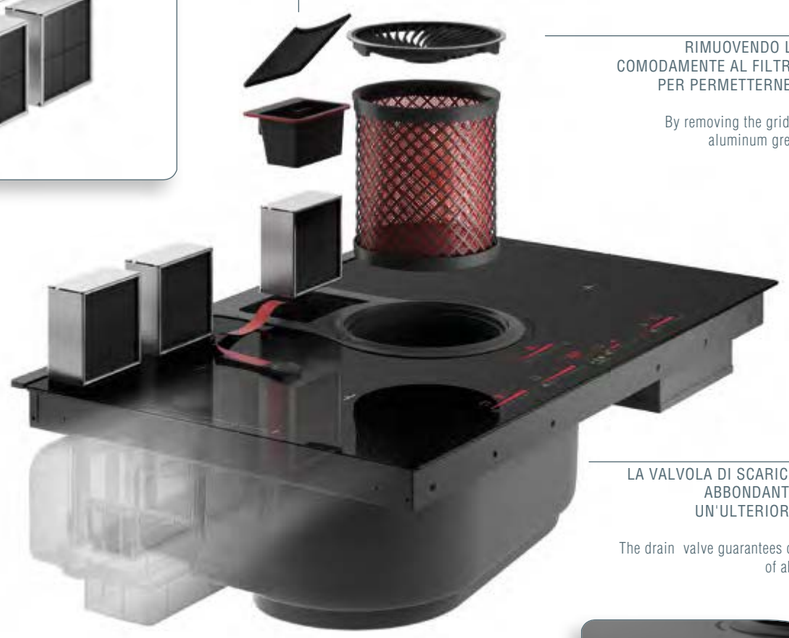

RIMUOVENDO LA GRIGLIA SI ACCEDE COMODAMENTE AL FILTRO GRASSI ALLUMINIO PER PERMETTERNE UNA FACILE PULIZIA.

By removing the grid, you can easily reach the aluminum grease filter thus performing easy cleaning.

LA VALVOLA DI SCARICO PER LA FUORIUSCITA ABBONDANTE DI LIQUIDI ASSICURA UN'ULTERIORE SICUREZZA IGIENICA.

The drain valve guarantees cleanliness also in the case of abundant overflow of liquids

I VAPORI E GLI ODORI DELLA COTTURA SALGONO A UNA VELOCITÀ DI 1 M/S PER ESSERE POI CATTURATI DA NIKOLATESLA CHE HA UNA VELOCITÀ DI CAPTAZIONE FUMI DI 5,1 M/S.
IN QUESTO MODO LA DEPRESSIONE CHE SI VIENE A CREARE RIESCE A CATTURARE EFFICACEMENTE TUTTI I VAPORI E GLI ODORI.

Cooking vapors and odors rise to the top at a speed of about 1 m/s and are then captured by NikolaTesla, which has a fumes capture speed of about 5 m/s. In this way, the depression that is created is able to effectively catch all the vapors and odors that are generated.

ELICA PATENT 102016000034820

NIKOLATESLA È STATO PENSATO PER GARANTIRE LA MASSIMA FLESSIBILITÀ DI INSTALLAZIONE PER L'OTTIMIZZAZIONE DEGLI SPAZI INTERNI DEL CABINET GRAZIE A UNA TUBAZIONE POSTERIORE MOVIBILE E POSIZIONABILE SEMPRE A RIDOSSO DELLO SCHIENALE PER CONSENTIRE L'UTILIZZO DI CASSETTI PIÙ PROFONDI E SPAZIOSI.

Nikolatesla has been conceived to guarantee maximum installation flexibility, in order to best use the cabinet internal spaces, thanks to a movable rear piping, which can be positioned close to the back , allowing for the use of deeper and more spacious drawers.

NIKOLATESLA VERSIONE ASPIRANTE
Nikolatesla standard Duct-out mode

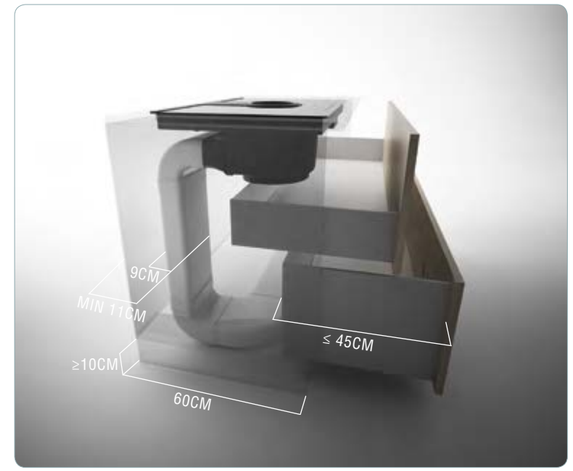

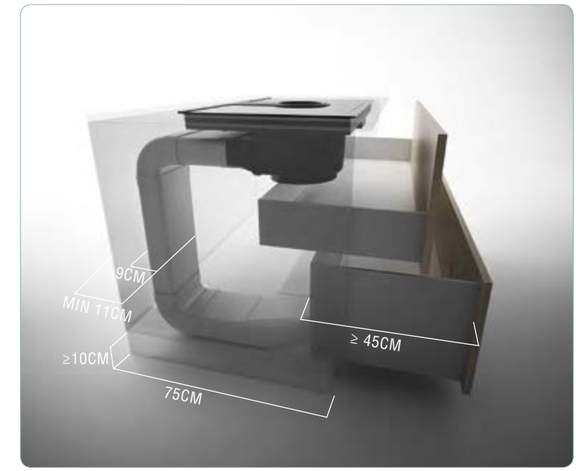

NIKOLATESLA VERSIONI FILTRANTE STANDARD
Nikolatesla standard Recycling modes

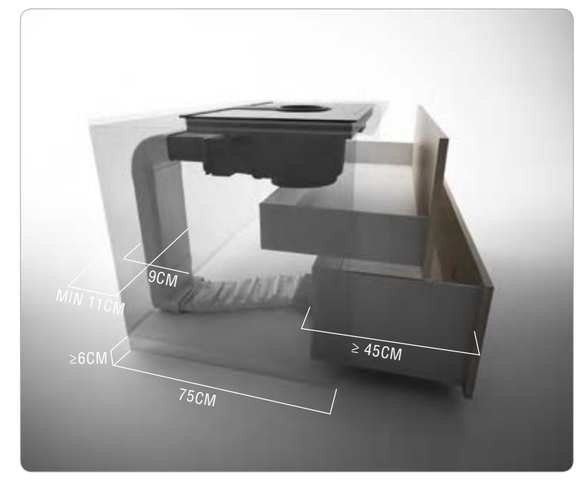

NIKOLATESLA È STATO IDEATO PER ADATTARSI A MOLTEPLICI TIPOLOGIE DI CUCINA.
NELLA VERSIONE FILTRANTE STANDARD NIKOLATESLA È DOTATO DI TUTTO L'OCCORRENTE PER ESSERE INSTALLATO, INCLUSO L'ESCLUSIVO PROFILO CROMATO CHE RIFINISCE IL TAGLIO DELLO ZOCCOLO NECESSARIO PER L'USCITA DELL'ARIA. NELLA VERSIONE ASPIRANTE LE TUBAZIONI SONO ACCESSORI E L'UTENTE POTRÀ SCEGLIERE LA CONFIGURAZIONE IDEALE IN BASE ALLE PROPRIE ESIGENZE ARCHITETTONICHE.
È POSSIBILE INSTALLARE NIKOLATESLA IN APPOGGIO DIRETTO SUL PIANO DI LAVORO (STANDARD) O INSERITO IN UN'ALLOGGIAMENTO DI 1MM SENZA DISCONTINUITÀ CON IL TOP (FILOTOP).

NikolaTesla has been designed to fit into many different types of kitchens. In the standard filtering version, NikolaTesla is equipped with every component needed for installation, including the exclusive chrome-plated profile that finishes the air outlet hole at baseboard. In the aspiration version, pipes are supplied as accessories and users can choose the best configuration\ solution, based on the architecture of their home. It is possible to install NikolaTesla directly against the countertop (STANDARD) or inserted in a 1 mm slot, blending in with the countertop. (FILOTOP).

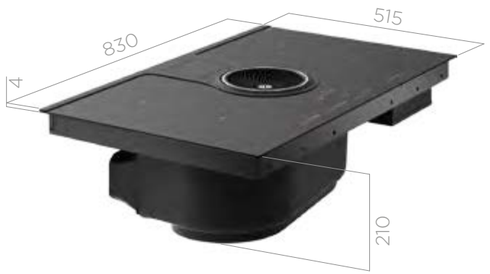

STANDARD

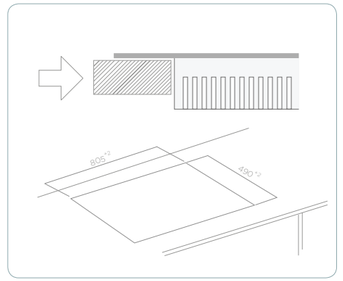

FILOTOP

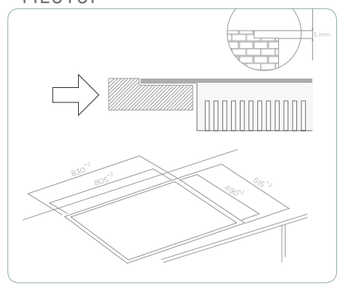

"INTELLIGENT SYSTEM"
É LA TECNOLOGIA CHE PERMETTE ALL'ASPIRAZIONE FUMI DI AUTOREGOLARSI IN BASE ALL'UTILIZZO DEL PIANO COTTURA.

"Intelligent system" is the technology that allows the fume aspiration device to self-adjust according to the hob usage

ASPIRANTE Duct-out

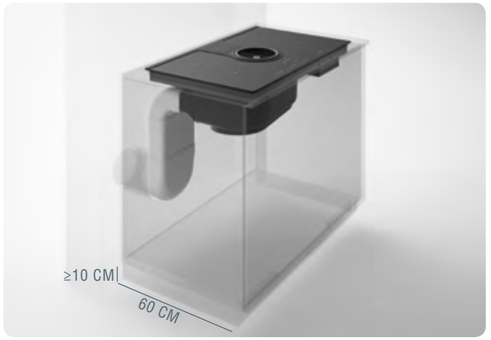

I VAPORI DI COTTURA SONO CONVOGLIATI ALL'ESTERNO ATTRAVERSO TUBAZIONI DI INGOMBRO RIDOTTO CHE SFRUTTANO LO SPAZIO PRESENTE SOTTO LE BASI PURCHÉ L'ALTEZZA DELLO ZOCCOLO SIA ALMENO 100 MM.

Cooking vapors are conveyed to the outside by means of compact pipes that pass into the free space found under the bases, provided that the base board height is at least 100 mm.

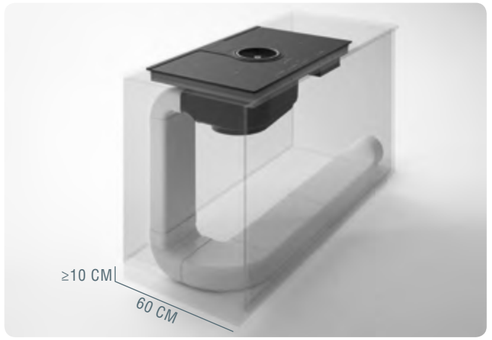

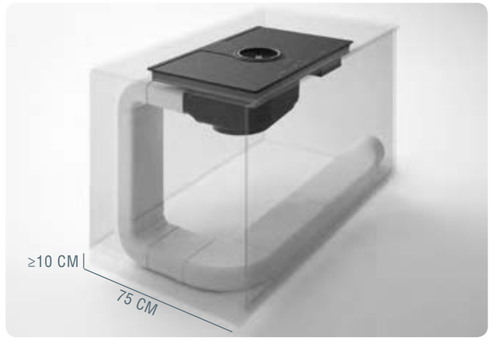

FILTRANTE Recycling

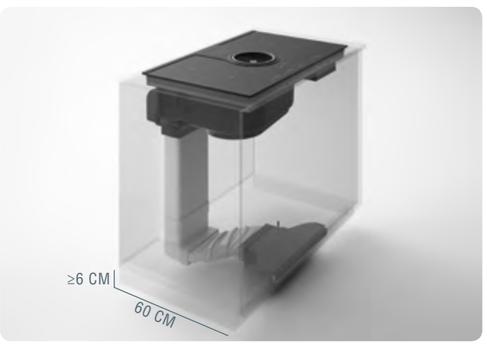

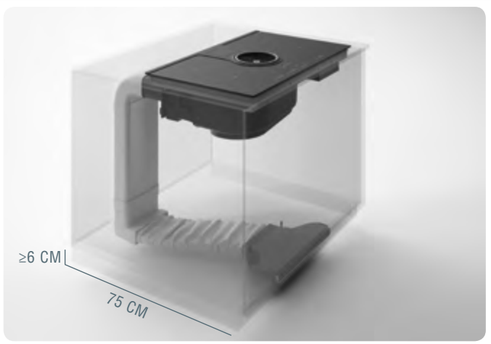

GRAZIE ALLE SPECIALI COMPONENTI ELICA L'INSTALLAZIONE PUÒ ESSERE REALIZZATA ANCHE SU CUCINE IL CUI ZOCCOLO HA UN'ALTEZZA ALMENO DI 60 MM.

Thanks to the special components provided by Elica, installation is also possible in kitchens whose base board is 60 mm high.

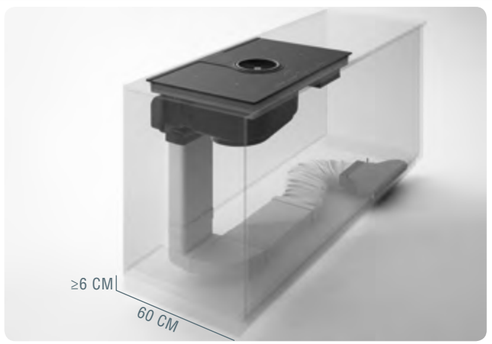

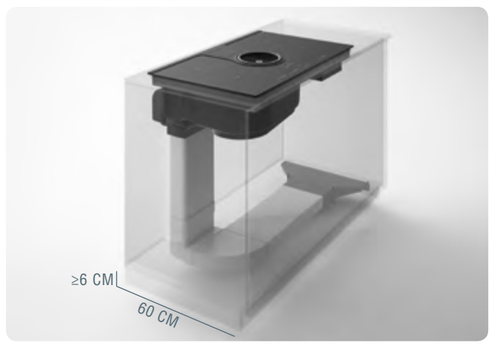

NELLA SCATOLA

NIKOLATESLA È FORNITO GIÁ COMPLETO PER ESSERE INSTALLATO (NELLE VERSIONI STANDARD) SIA IN ASPIRANTE CHE IN FILTRANTE.
DI SEGUITO SONO RIPORTATE LE CONFIGURAZIONI CONSENTITE CON I COMPONENTI A CORREDO NELL'IMBALLO. PER ALTRE ESIGENZE DI MONTAGGIO SONO A DISPOSIZIONE, COME ACCESSORI, CURVE E TUBAZIONI.

IN THE BOX

Nikolatesla includes everything it needs (in the standard version) for being installed in both aspiration and filtering version.
Possible configurations, and related components included in the packaging, are mentioned below. For any other installation needs, bends and pipes are available as accessories.

NIKOLATESLA VERSIONE ASPIRANTE STANDARD
Nikolatesla standard Duct-out mode

NIKOLATESLA VERSIONI FILTRANTE STANDARD
Nikolatesla standard Recycling modes

Accessori di installazione a pag.250.
Installation accessories on page 250.

OM AIR SENSE
ELICA DESIGN CENTER

L'ESSENZIALITÀ PRENDE FORMA.

ESSENTIAL LINES TAKE SHAPE.

Design semplice e concettuale. E' l'essenzialità che prende forma. Le geometrie basiche del quadrato e del cerchio racchiudono però tutte le potenzialità tecniche che offrono le cappe della gamma Stream. Il cerchio, anello aspirante, si ritrae quando l'aspirazione è attivata. Per poi tornare in posizione e spegnersi automaticamente quando non è più necessario attirare i fumi di cottura. Rafforzano il grafismo e l'eleganza di OM Air Sense i colori bianco e nero del vetro. Il risultato è un elemento stilistico importante per l'intero living.

Simple and conceptual design: essential lines take shape. The basic geometry of the square and circle enclose all the technical potential that the hoods in the Stream line offer. The circle, an aspirating ring, retracts when aspiration is activated. It then goes back in position and automatically switches off, when suctioning cooking fumes is no longer needed The graphic elements and elegance of OM Air sense are enhanced by the white and black glass. The result is a stylish element which stands out in the entire living space.

OM AIR SENSE

ELICA DESIGN CENTER

≥ 45 cm

≥ 45 cm

WIRELESS CONNECTIVITY

HIGH PERFORMANCE

BACK ASPIRATION

EASY INSTALLATION

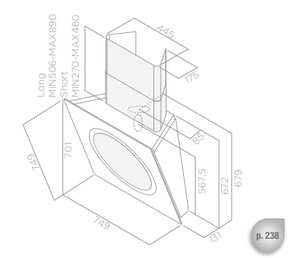

p. 238

Misure Size	75 cm
Finiture Finish	Vetro nero, vetro bianco Black glass, white glass
Versione Version	Filtrante Recycling

Comandi Controls	TOUCH CONTROL 3V+I (SENSORE) 3s + B Touch control (Sensor)
Illuminazione Lighting	STRIP LED 7w 4000K Strip Led 7w 4000K
Portata intensiva Booster airflow	625 m³/h
Livello sonoro max Max noise level	58 db(A)
Assorbimento totale Total absorption	267 W
Uscita Duct size	150 mm

Filtro grassi poliuretano e Filtro carbone inclusi. Vedi pagina 246.
Grease filter polyurethane and Charcoal filter included. See page 246.

ACCESSORI Accessories

Kit camino long (h450-450) Long chimney kit (h450-450)	KIT0010439	194,00 €
Kit camino short (h220-270) Short chimney kit (h220-270)	KIT0010700	140,00 €
Kit radiocomando bianco White remote control kit	KIT0121468	70,00 €
Kit radiocomando nero Black remote control kit	KIT0121469	70,00 €

Dettagli Camini Speciali a pag. 242.
See page 242 for Special Chimney Kit.

Radiocomando a richiesta. Estetiche disponibili a pag 244.
Kit remote control optional. See page 244 for available designs.

MODELLO Model

OM AIR SENSE BL/F/75	PRF0110536	2.650,00 €
OM AIR SENSE WH/F/75	PRF0110537	2.650,00 €

Al momento dell'attivazione, l'anello centrale si muove elettronicamente verso l'interno consentendo l'aspirazione perimetrale.
Upon activation, the center ring electronically moves inwards, allowing perimeter suction.

MAJESTIC SENSE

DESIGN FABRIZIO CRISÀ

Majestic Sense è dotata di un particolare sistema anticondensa No-Drops. Il vetro si riscalda permettendo alla condensa di vapore di raccogliersi nella parte posteriore ed essere accolto nell'apposito cassetto. Il design è semplice e pulito e l'acciaio e il vetro lo sottolineano. Anche in cucina "happy reading".

Majestic Sense is equipped with a unique anti-condensation No-Drops system. The glass heats up allowing for vapor condensation to gather in the rear side, where it is collected into a specific drawer. The design is simple and clean, enhanced by steel and glass details. Happy reading in the kitchen.

IL DESIGN È SEMPLICE E PULITO. IN CUCINA HAPPY READING.

DESIGN IS SIMPLE AND CLEAN. HAPPY READING IN THE KITCHEN.

≥ 45 cm

≥ 60 cm

WIRELESS CONNECTIVITY

HIGH PERFORMANCE

DOUBLE BREATH

BACK ASPIRATION

EASY INSTALLATION

NO-DROPS

ENERGY CLASS A

MAJESTIC SENSE

DESIGN FABRIZIO CRISÀ

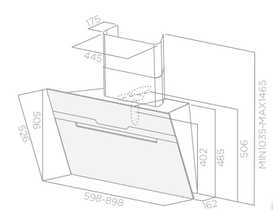

p. 238

Misure Size	60 - 90 cm
Finiture Finish	Vetro nero + acciaio inox Black glass + stainless steel
Versione Version	Filtrante Recycling

Comandi Controls	TOUCH CONTROL 3V+I (SENSORE) 3s + B Touch control (Sensor)
Illuminazione Lighting	STRIP LED 7w 4000K Strip Led 7w 4000K
Portata intensiva Booster airflow	603 m³/h
Livello sonoro max Max noise level	60 db(A)
Assorbimento totale Total absorption	207 W
Uscita Duct size	150 mm

Filtro grassi alluminio e Filtro carbone inclusi. Vedi pagina 246.
Grease filter aluminium and Charcoal filter included. See page 246.

ACCESSORI Accessories

Kit camino long (h430-460) Long chimney kit (h430-460)	KIT0010519 (60 cm)	187,00 €
Kit camino short (h220-245) Short chimney kit (h220-245)	KIT0010701 (60 cm)	140,00 €
Kit camino long (h450-450) Long chimney kit (h450-450)	KIT0010439 (90 cm)	194,00 €
Kit camino short (h220-270) Short chimney kit (h220-270)	KIT0010700 (90 cm)	140,00 €
Kit radiocomando bianco White remote control kit	KIT0121468	70,00 €
Kit radiocomando nero Black remote control kit	KIT0121469	70,00 €

Dettagli Camini Speciali a pag. 242.
See page 242 for Special Chimney Kit.

Radiocomando a richiesta. Estetiche disponibili a pag 244.
Kit remote control optional. See page 244 for available designs.

MODELLO Model

MAJESTIC SENSE BL/F/60	PRF0120211	1.100,00 €
MAJESTIC SENSE BL/F/90	PRF0120209	1.200,00 €

NUAGE SENSE

DESIGN FABRIZIO CRISÀ

ESCE DALLA PARETE E LA CUCINA RESPIRA.

IT COMES OUT OF THE WALL AND IMPETUOUSLY ENTERS THE KITCHEN.

Esce dalla parete e la cucina respira.
Nuage Sense è il pezzo più prezioso. Possiamo darle lo stesso colore della parete e lei si mimetizza. Personalizzando il pannello estetico ne diventa il protagonista indiscusso. Fascino, funzionalità, emozione, performance si intrecciano in un'unità che aspira silenziosa. Esce dalla parete per illuminare a LED, filtra ad alto assorbimento, dialoga col piano e si autoregola.

It comes out of the wall and kitchen breathes. Nuage Sense immediately becomes the most prized piece. We can camouflage it by giving it the same color as the wall. Even customizing its aesthetic panel, it is impossible to ignore it. With charm, features, emotion, and performance it intertwines with a unit that breathes silence. Emerging from the flatness of the wall, it lights up the room with LED lighting, it filters with high power, communicates with the hob and auto-adjusts.

NUAGE SENSE

DESIGN FABRIZIO CRISÀ

reddot award 2016 winner

DESIGN AWARD 2016

INTERIOR INNOVATION winner

2014

≥ 50 cm

≥ 65 cm

WIRELESS CONNECTIVITY

BACK ASPIRATION

ENERGY CLASS A

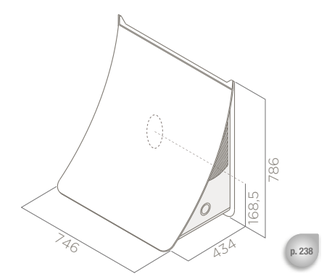

p. 238

Misure Size	75 cm
Finiture Finish	Acciaio inox pannellabile con cartongesso (non incluso), bianco verniciabile Stainless steel to be paneled with drywall (not included), paintable stainless steel
Versione Version	Filtrante Recycling

Comandi Controls	TOUCH CONTROL 3V+I (SENSORE) 3s + B Touch control (Sensor)
Illuminazione Lighting	STRIP LED 7w 4000K Strip Led 7w 4000K
Portata intensiva Booster airflow	581 m³/h
Livello sonoro max Max noise level	62 db(A)
Assorbimento totale Total absorption	227 W
Uscita Duct size	150 mm

Filtro grassi poliuretano e Filtro carbone inclusi. Vedi pagina 246.
Grease filter polyurethane and Charcoal filter included. See page 246.

ACCESSORI Accessories

Kit radiocomando bianco White remote control kit	KIT0121468	70,00 €
Kit radiocomando nero Black remote control kit	KIT0121469	70,00 €

Radiocomando a richiesta. Estetiche disponibili a pag 244.
Kit remote control optional. See page 244 for available designs.

MODELLO Model

NUAGE SENSE DRYWALL/F/75	PRF0110538	1.560,00 €
NUAGE SENSE PAINTABLE/F/75	PRF0110501	1.660,00 €

Modello unico e personalizzabile secondo le esigenze del cliente. Due le versioni disponibili: pannellabile con cartongesso (spessore di 6 mm) o acciaio inox bianco verniciabile. Cartongesso non compreso nella confezione. le immagini presentate sono esempi di estetiche esclusivamente dimostrative.

Unique model that can be customized according to the customer's needs. Two versions available: with plasterboard panels (6mm thick) or paintable steel. Drywall not included in the packaging. The images shown are only examples of demonstration designs.

TOP SENSE

DESIGN **FABRIZIO CRISÀ**

Vetro nero e acciaio lucido. Come tutte le cappe della gamma Stream di Elica anche Top Sense è dedicata a chi ama le soluzioni tecnologiche avanzate, dove cappe e piani cottura Elica, anch' essi presenti in questa sezione, dialogano tra loro, in autonomia, riconoscendo qualità e quantità dei vapori che si formano durante la preparazione dei cibi e regolando di conseguenza la prestazione. Oltre alla Wireless Connectivity merita una sottolineatura un altro plus: il Long Life Filter, della durata di tre anni, sviluppato da Elica per esaltare al massimo la capacità di pulire l'aria, "disegnandola" sempre.

Black glass and polished steel. Like all of the hoods in the Elica Stream line, also Top Sense is meant for anyone who loves high-technological solutions, where Elica hoods and hobs, even the ones found in this section, automatically communicate with one another, recognizing quality and quantity of cooking vapors, thus accordingly adjusting performance levels. In addition to Wireless Connectivity, another plus is also noteworthy: the Long Life Filter, which lasts three years, developed by Elica in order to best purify, always with its 'design touch'.

SOLUZIONI TECNOLOGICHE AVANZATE.

HI-TECHNOLOGICAL SOLUTION.

TOP SENSE

DESIGN FABRIZIO CRISÀ

DESIGN AWARD 2016

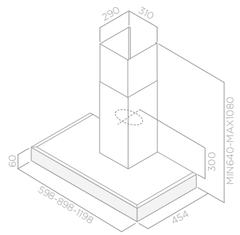

≥ 50 cm

≥ 65 cm

WIRELESS CONNECTIVITY

LONG LIFE FILTER

ENERGY CLASS A

Misure Size	60 - 90 - 120 cm
Finiture Finish	Acciaio inox + vetro nero Stainless steel + black glass
Versione Version	Filtrante Recycling

Comandi Controls	TOUCH CONTROL 3V+I (SENSORE) 3s + B Touch control (Sensor)
Illuminazione Lighting	LED 2x2,5w 4000K Led 2x2,5w 4000K
Portata intensiva Booster airflow	581 m³/h
Livello sonoro max Max noise level	64 db(A)
Assorbimento totale Total absorption	225 W
Uscita Duct size	150 mm

Filtro grassi inox e Filtro carbone inclusi. Vedi pagina 246.
Grease filter inox and Charcoal filter included. See page 246.

ACCESSORI Accessories

Kit radiocomando bianco White remote control kit	KIT0121468	70,00 €
Kit radiocomando nero Black remote control kit	KIT0121469	70,00 €

Radiocomando a richiesta. Estetiche disponibili a pag 244.
Kit remote control optional. See page 244 for available designs.

MODELLO Model

TOP SENSE IXBL/F/60	PRF0110503	1.190,00 €
TOP SENSE IXBL/F/90	PRF0110504	1.310,00 €
TOP SENSE IXBL/F/120	PRF0110502	1.430,00 €

EMPTY SKY SENSE

DESIGN FABRIZIO CRISÀ

UNO SQUARCIO SUL SOFFITTO SI APRE PER PULIRE L'ARIA.

A "SLICE" IN THE CEILING THAT OPENS UP TO PURIFY THE AIR.

Empty Sky nasce dall'idea di uno squarcio sul soffitto che si apre per pulire l'aria. Il Cristalplant bianco fa in modo che la cappa si confonda e dia tridimensionalità al soffitto. La barra comandi è composta da due elementi ad U, quello superiore in acciaio lucido, quello inferiore in acciaio satinato. Questa è posizionata esattamente al centro del piano cottura mentre la funzione aspirante è spostata in alto. I punti d'aspirazione sono infatti proprio nello squarcio e nel perimetro della cappa.
Dietro al grande effetto scenografico, le alte performance Elica.

Empty Sky was born out of the idea of a "slice" in the ceiling that opens up to purify the air. White Cristaplant allows the hood to blend, giving three dimensionality to the ceiling. The command bar is made up of two U shaped elements, the top one is made of polished steel, the bottom one of brushed steel. The bar is positioned exactly in the center of the hob, while the aspiration feature is found on the top. In fact, aspiration areas are located in the 'slice' and in the perimeter of the hood. This spectacular visual effect 'hides' Elica's very high performances.

EMPTY SKY SENSE

DESIGN FABRIZIO CRISÀ

≥ 50 cm

≥ 60 cm

WIRELESS CONNECTIVITY

REVOLUTION FILTER

DIM-LIGHT

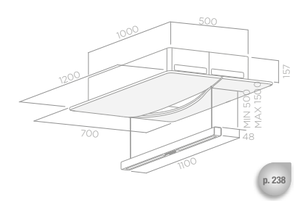

Misure Size	120x70 cm
Finiture Finish	Cristalplant bianco White Cristalplant
Versione Version	Filtrante Recycling

Comandi Controls	TOUCH CONTROL 3V+I (SENSORE) 3s + B touch control (sensor)
Radiocomando Remote control	√
Illuminazione Lighting	STRIP LED 7w 4000K Strip Led 7w 4000K
Portata intensiva Booster airflow	559 m³/h
Livello sonoro max Max noise level	60 db(A)
Assorbimento totale Total absorption	217 W
Uscita Duct size	150 mm

Filtro grassi alluminio e Filtro lunga durata inclusi. Vedi pagina 246.
Grease filter aluminium and Long life filter included. See page 246.

Radiocomando incluso. Estetiche disponibili a pag 244.
Kit remote control included. See page 244 for available designs.

MODELLO Model		
EMPTY SKY SENSE WH/F/120	PRF0120974	2.200,00 €

Modello non soggetto a certificazione energetica obbligatoria.
Model not subject to compulsory energy certification.

Cristalplant®, materiale ipoallergenico e non tossico, resistente e piacevole al tatto. Grazie alla spugnetta abrasiva inclusa ogni tipo di 'aggressione' superficiale (graffi, macchie ostinate, bruciature di sigarette) può essere rimossa, mantenendo inalterato il suo aspetto nel tempo.
Cristalplant®, a hypoallergenic non-toxic material, resistant and agreeable to the touch. Thanks to the abrasive pad, any kind of surface damage (e.g. scratches, stubborn stains, cigarette burns) can be easily removed while maintaining its original appearance over time.

La distanza dal piano cottura si intende dalla barra comandi/luce.
The distance is considered between hob and lamp department.
Per performance ottimali si consiglia una distanza massima dal pavimento di 2,30 m.
For optimum performance levels, we recommend a maximum distance of 2,30 m from the floor.

ÉDITH SENSE CLASSIC
Placca a soffitto bianca, staffa cromata
White ceiling cover, chromed bracket

ÉDITH SENSE ROCK
Placca a soffitto inox, staffa inox
Stainless steel ceiling cover, stainless steel bracket

ÉDITH SENSE JAZZ
Placca a soffitto beige, staffa inox
Beige ceiling cover, stainless steel bracket

ÉDITH SENSE HEAVY METAL
Placca a soffitto inox, staffa nera
Stainless steel ceiling cover, black bracket

ÉDITH SENSE

DESIGN FABRIZIO CRISÀ

reddot award 2015 winner

DESIGN AWARD 2015

GOOD DESIGN

ICONIC AWARD 2016 INTERIOR INNOVATION winner

≥ 50 cm

≥ 65 cm

WIRELESS CONNECTIVITY

REVOLUTION FILTER

EASY INSTALLATION

ENERGY CLASS A

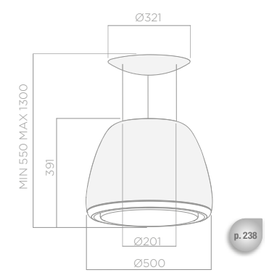

p. 238

Misure Size	Ø 50 cm
Finiture Finish	Metallo colorato, acciaio inox lucido Coloured metal, shiny stainless steel
Versione Version	Filtrante Recycling

Comandi Controls	TOUCH CONTROL 3V+I (SENSORE) 3s + B touch control (sensor)
Radiocomando Remote control	√
Illuminazione Lighting	LED 9w 3500K Led 9w 3500K
Portata intensiva Booster airflow	400 m³/h
Livello sonoro max Max noise level	53 db(A)
Assorbimento totale Total absorption	54 W
Uscita Duct size	150 mm

Filtro grassi poliuretano e Filtro lunga durata inclusi. Vedi pagina 246.
Grease filter polyurethane and Long life filter included. See page 246.

ACCESSORI Accessories

Kit prolunga cavi (5m IX) Extension cable kit (5m IX)	KIT0112772	104,00 €

Radiocomando incluso. Estetiche disponibili a pag 244.
Kit remote control included. See page 244 for available designs.

MODELLO Model

EDITH SENSE CLASSIC/F/50	PRF0110534	2.400,00 €
EDITH SENSE ROCK/F/50	PRF0110532	2.400,00 €
EDITH SENSE JAZZ/F/50	PRF0110531	2.400,00 €
EDITH SENSE HEAVYMETAL/F/50	PRF0110533	2.520,00 €

Installabile sia a soffitto che a muro: cavi e staffa sono inclusi nella confezione. Nell'installazione standard con i cavi è consigliata una distanza minima dal soffitto di 810 mm. Il prodotto consente anche un'installazione speciale con distanze inferiori, fino a 550 mm.
Mounting options: both ceiling and wall. Cables and bracket are included in the package.
In standard installation with cables, we recommend a minimum distance of 810 mm from the ceiling.
The appliance also allows for special installations at lower distances, up to 550 mm.

AUDREY SENSE CLASSIC
Placca a soffitto bianca, staffa cromata
White ceiling cover, chromed bracket

AUDREY SENSE ROCK
Placca a soffitto inox, staffa inox
Stainless steel ceiling cover, stainless steel bracket

AUDREY SENSE JAZZ
Placca a soffitto beige, staffa inox
Beige ceiling cover, stainless steel bracket

AUDREY SENSE HEAVY METAL
Placca a soffitto inox, staffa nera
Stainless steel ceiling cover, black bracket

AUDREY SENSE

DESIGN FABRIZIO CRISÀ

≥ 50 cm

≥ 65 cm

WIRELESS CONNECTIVITY

REVOLUTION FILTER

EASY INSTALLATION

ENERGY CLASS A

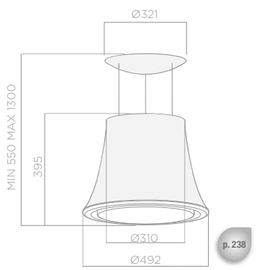

p. 238

Misure Size	Ø 50 cm
Finiture Finish	Metallo colorato, acciaio inox lucido Coloured metal, shiny stainless steel
Versione Version	Filtrante Recycling

Comandi Controls	TOUCH CONTROL 3V+I (SENSORE) 3s + B touch control (sensor)
Radiocomando Remote control	√
Illuminazione Lighting	LED 9w 3500K Led 9w 3500K
Portata intensiva Booster airflow	400 m³/h
Livello sonoro max Max noise level	53 db(A)
Assorbimento totale Total absorption	54 W
Uscita Duct size	150 mm

Filtro grassi poliuretano e Filtro lunga durata inclusi. Vedi pagina 246.
Grease filter polyurethane and Long life filter included. See page 246.

ACCESSORI Accessories

Kit prolunga cavi (5m IX) Extension cable kit (5m IX)	KIT0112772	104,00 €

Radiocomando incluso. Estetiche disponibili a pag 244.
Kit remote control included. See page 244 for available designs.

MODELLO Model

AUDREY SENSE JAZZ/F/50	PRF0110527	2.400,00 €
AUDREY SENSE ROCK/F/50	PRF0110528	2.400,00 €
AUDREY SENSE HEAVYMETAL/F/50	PRF0110529	2.520,00 €
AUDREY SENSE CLASSIC/F/50	PRF0110530	2.400,00 €

Installabile sia a soffitto che a muro: cavi e staffa sono inclusi nella confezione. Nell'installazione standard con i cavi è consigliata una distanza minima dal soffitto di 810 mm. Il prodotto consente anche un'installazione speciale con distanze inferiori, fino a 550 mm.
Mounting options: both ceiling and wall. Cables and bracket are included in the package.
In standard installation with cables, we recommend a minimum distance of 810 mm from the ceiling. The appliance also allows for special installations at lower distances, up to 550 mm.

TOP SENSE ISLAND

DESIGN FABRIZIO CRISÀ

DESIGN AWARD 2016

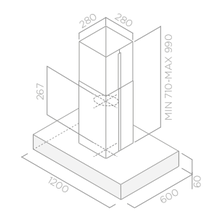

≥ 50 cm

≥ 65 cm

WIRELESS CONNECTIVITY

LONG LIFE FILTER

ENERGY CLASS A

Misure Size	120x60 cm
Finiture Finish	Acciaio inox + vetro nero Stainless steel + black glass
Versione Version	Filtrante Recycling

Comandi Controls	TOUCH CONTROL 3V+I (SENSORE) 3s + B Touch control (Sensor)
Illuminazione Lighting	LED 4x2,5w 4000K Led 4x2,5w 4000K
Portata intensiva Booster airflow	581 m³/h
Livello sonoro max Max noise level	64 db(A)
Assorbimento totale Total absorption	230 W
Uscita Duct size	150 mm

Filtro grassi inox e Filtro carbone inclusi. Vedi pagina 246.
Grease filter stainless steel and Charcoal filter included. See page 246.

ACCESSORI Accessories

Kit radiocomando bianco White remote control kit	KIT0121468	70,00 €
Kit radiocomando nero Black remote control kit	KIT0121469	70,00 €

Radiocomando a richiesta. Estetiche disponibili a pag 244.
Kit remote control optional. See page 244 for available designs.

MODELLO Model

TOP SENSE ISLAND IXBL/F/120X60	PRF0110535	1.800,00 €

elica

STREAM
PIANI LIEN/LIEN HOBS

PIANI COTTURA AD INDUZIONE DOTATI DI UN SISTEMA WIRELESS CHE LI METTE IN COMUNICAZIONE CON LE CAPPE. QUESTE, DOTATE DI SENSORI, RICEVONO INFORMAZIONI DAI PIANI SULLE MODALITÀ DI COTTURA E CALIBRANO L'ASPIRAZIONE A LIVELLO OTTIMALE.

INDUCTION HOBS EQUIPPED WITH A WIRELESS SYSTEM THAT CONNECTS THEM WITH THE HOOD. THE HOODS, WHICH ARE EQUIPPED WITH SENSORS, RECEIVE INFORMATION FROM THE HOB ABOUT THE TYPE OF COOKING, AND REGULATE THEIR ASPIRATION CAPACITY ACCORDINGLY.

#SENSIBILITÀ #COMUNICAZIONE #RESPIRO #COLLEGAMENTO
#SENSIBILITY #COMMUNICATION #BREATH #CONNECTION

WIRELESS CONNECTIVITY

WIRELESS CONNECTIVITY

I piani LIEN sono dotati di tecnologia wireless che consente la trasmissione in tempo reale delle informazioni di utilizzo del piano: zone attivate, potenza di cottura e presenza di pentole.

The LIEN hobs are equipped with wireless technology which allows the transmission in real time of information on the use of the hob: active zones, cooking power and the presence of pots.

TEMPERATURE MANAGER

TEMPERATURE MANAGER

Il piano può essere settato con tre programmi (42, 72 o 92 gradi) per cotture sempre perfette. Le impostazioni di temperatura sono ottimizzate sia per cotture molto delicate (mousse, salse, mantenimento in caldo) che per cotture che richiedono elevata potenza (bollitura).

The hob can be used with three programmes (42, 74 or 92 degrees) to always ensure a perfect cooking. Temperature settings are optimized both for very delicate types of cooking (mousse, sauces, keeping food warm) or for cooking that requires high power (boiling).

BRIDGE ZONES

BRIDGE ZONES

Le speciali Bridge Zones sono in grado di lavorare sia singolarmente sia in modo combinato per una cottura omogenea con teglie e pentole di importanti dimensioni. Grazie a questa tecnologia è la superficie del piano che si adatta alle pentole.

The special Bridge Zones can work both individually or combined for a more homogeneous cooking using both baking pans and large pots. Thanks to this technology it is the hob surface that adapts itself to the type of pots being used.

OK

POT DETECTOR

POT DETECTOR

I piani a induzione Elica rilevano automaticamente la presenza delle pentole sulle zone di cottura per cucinare in tutta comodità evitando noiosi passaggi e sprechi di energia: basta semplicemente appoggiare la pentola e selezionare direttamente la potenza desiderata.

Elica induction hobs automatically detect the presence of pots on the cooking zones, in order to facilitate cooking, avoiding tedious steps and energy waste: just place the pot and directly select the desired power level.

kW

POWER LIMITATION

POWER LIMITATION

La funzione Power Limitation permette di autolimitare l'assorbimento di corrente elettrica del piano scegliendo tra tre livelli di soglia massima (3 kW, 4,5 kW e max).

The Power Limitation function automatically limits the power consumption according to which of the three power thresholds (3 kW, 4,5 kW and max) is set at installation.

CHEF COOK

CHEF COOK

Con Chef Cook le 4 Bridge Zones del piano si autosettano con potenze preimpostate e crescenti da sinistra a destra. Una volta impostato lo Chef Cook, la pentola può semplicemente essere spostata da una zona di cottura all'altra a seconda del grado di cottura desiderato.

The Chef Cook four Bridge Zones set themselves automatically with a selected power which increases from the left to the right side. Once the Chef Cook has been set, the pot can be moved from one zone to another depending on the required cooking degree.

STOP&GO

STOP&GO

Stop&Go permette di spegnere il piano cottura per poi riprendere rapidamente alla stessa temperatura.

Stop&Go allows you to switch the hob off, and then to quickly restart working at the same temperature.

1 **TOUCH CONTROL**
I COMANDI A SFIORAMENTO CONSENTONO DI CONTROLLARE CON UN SEMPLICE TOCCO E IN MODO INDIPENDENTE LE ZONE DI COTTURA E, GRAZIE AGLI INDICATORI CHE MOSTRANO I LIVELLI DI POTENZA IMPOSTATI, OGNI ZONA È FACILISSIMA DA MONITORARE.
The touch controls allow you to easily and independently control the cooking zones, and thanks to the indicators that show the set power level, each zone is very simple to monitor.

2 **POWER BOOSTER**
LA FUNZIONE POWER BOOSTER PERMETTE DI EROGARE MAGGIORE POTENZA E VELOCIZZARE I TEMPI DI RISCALDAMENTO DI OGNI ZONA DI COTTURA, AD ESEMPIO PORTANDO AD EBOLLIZIONE PIÙ RAPIDAMENTE MAGGIORI QUANTITÀ DI ACQUA.
The Power Booster function enables more power to be released and accelerates the heating time of each cooking zone, such as bringing to boil more quickly bigger water quantities.

3 **RESIDUAL HEAT INDICATOR**
SPECIALI SPIE SEGNALANO SE LA ZONA DI COTTURA È ANCORA CALDA, ANCHE DOPO LO SPEGNIMENTO DEL PIANO.
Special lights warn if the cooking zone is still warm, even after the hob has been switched off.

4 **TIMER**
GRAZIE AL TIMER PROGRAMMABILE È POSSIBILE GESTIRE I TEMPI DI OGNI PREPARAZIONE. A FINE COTTURA IL PIANO EMETTERÀ UN SEGNALE ACUSTICO E SPEGNERÀ AUTOMATICAMENTE LA ZONA INTERESSATA.
Thanks to the programmable Timer, it is possible to manage each preparation/ cooking time. When done, the hob will give off an acoustic warning and automatically switch off the cooking zone concerned.

5 **EGG TIMER**
TIMER A SEGNALE ACUSTICO INDIPENDENTE DALLE ZONE COTTURA.
Acustic signal timer indipendent from cooking zones.

6 **SAFE ACTIVATION & CHILD LOCK**
I PIANI A INDUZIONE ELICA SONO PERFETTAMENTE SICURI, IN QUANTO SI ATTIVANO SOLO IN PRESENZA DI PENTOLE SULLE ZONE DI COTTURA; IL PROCESSO DI RISCALDAMENTO NON SI AVVIA O SI INTERROMPE IN CASO DI ASSENZA O RIMOZIONE DELLE PENTOLE.
Elica induction hobs automatically detect the presence of pots on the cooking zones, in order to facilitate cooking, avoiding tedious steps and energy waste: just place the pot and directly select the desired power level.

7 **COLD SURFACE**
CON LA TECNOLOGIA A INDUZIONE SI SCALDA SOLO IL FONDO DELLA PENTOLA, MENTRE IL RESTO DELLA SUPERFICIE DEL PIANO COTTURA RIMANE FREDDO..
With induction technology, only the bottom of the pot is heated, while the rest of the hob surface remains cool.

8 **9 POWER LEVEL**
IN MODO RAPIDO ED INTUITIVO È POSSIBILE SCEGLIERE TRA I NOVE LIVELLI DI POTENZA PER RISPONDERE A QUALUNQUE TIPO DI COTTURA RICHIESTA.
You can choose from nine different power levels in a very quick and intuitive way, thus meeting any type of cooking need.

9 **AUTOMATIC HEAT UP**
IL PIANO DI COTTURA SI RISCALDA AUTOMATICAMENTE ALLA SUA MASSIMA POTENZA E QUINDI TORNA AL LIVELLO SELEZIONATO DOPO UN CERTO PERIODO DI TEMPO.
The hob automatically heats up at maximum power and restores the level selected after a certain period of time.

10 **SAFETY SHUTDOWN**
SE DOPO L'ACCENSIONE DEL PIANO NON SI INTERAGISCE IN ALCUN MODO PER 15 SECONDI CON LO STESSO O CON LA CAPPA, QUESTI SI SPENGONO AUTOMATICAMENTE.
The pause feature allows you to switch the hob off and then to quickly restart working at the same temperature. When the pause feature is enabled, the cooking zone keeps a constant low temperature.

DIAMOND 874 / DIAMOND FRAME 904

DESIGN FABRIZIO CRISÀ

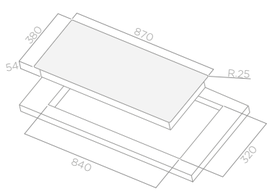

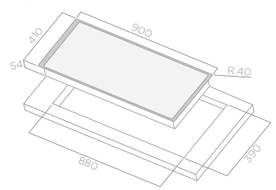

DIAMOND 874

DIAMOND FRAME 904

Misura Size	870 x 380 x 55 mm, 900 x 410 x 55 mm (FRAME 904)	
Finitura Finish	Vetro nero, vetro bianco Black glass, white glass	
Assorbimento totale Total absorption	7,4 kW	
Frequenza Frequency	50 - 60 Hz	
Voltaggio Voltage	220 - 240 V	
Zone cottura Cooking areas	4 (2,1-3,7 kW) - 180x200 mm	
FUNZIONI Functions		
TOUCH CONTROL		
POWER BOOSTER		
RESIDUAL HEAT INDICATOR		
SAFE ACTIVATION & CHILD LOCK		
TIMER		
COLD SURFACE		
MODELLO models		
DIAMOND 874 BL	PRF0104116	1.699,00 €
DIAMOND 874 WH	PRF0104117	1.699,00 €
DIAMOND FRAME 904 BL	PRF0116177	1.799,00 €
DIAMOND FRAME 904 WH	PRF0116176	1.799,00 €

WIRELESS CONNECTIVITY
BRIDGE ZONES
TEMPERATURE MANAGER
POT DETECTOR
CHEF COOK

Installazioni possibili a pagina 73
Possible ways of installation on page 73

DIAMOND 805

DESIGN FABRIZIO CRISÀ

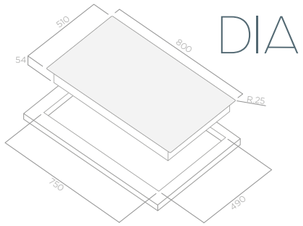

Misura Size	800 x 510 x 55 mm	
Finitura Finish	Vetro nero, vetro bianco Black glass, white glass	
Assorbimento totale Total absorption	11,1 kW	
Frequenza Frequency	50 - 60 Hz	
Voltaggio Voltage	220 - 240 V	
Zone cottura Cooking areas	5 (2,1-3,7 kW) - 180x200 mm	
FUNZIONI Functions		
TOUCH CONTROL		
POWER BOOSTER		
RESIDUAL HEAT INDICATOR		
SAFE ACTIVATION & CHILD LOCK		
TIMER		
COLD SURFACE		
MODELLO models		
DIAMOND 805 BL	PRF0102888	1.699,00 €
DIAMOND 805 WH	PRF0103771	1.699,00 €

WIRELESS CONNECTIVITY
BRIDGE ZONES
TEMPERATURE MANAGER
POT DETECTOR

Installazioni possibili a pagina 74
Possible ways of installation on page 74

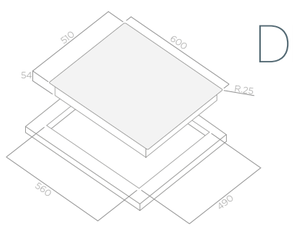

DIAMOND 604

DESIGN FABRIZIO CRISÀ

Misura Size	600 x 510 x 55 mm	
Finitura Finish	Vetro nero Black glass	
Assorbimento totale Total absorption	7,4 kW	
Frequenza Frequency	50 - 60 Hz	
Voltaggio Voltage	220 - 240 V	
Zone cottura Cooking areas	4 (2,1-3,7 kW) - 180x200 mm	
FUNZIONI Functions		
TOUCH CONTROL		
POWER BOOSTER		
RESIDUAL HEAT INDICATOR		
SAFE ACTIVATION & CHILD LOCK		
TIMER		
COLD SURFACE		
MODELLO models		
DIAMOND 604 BL	PRF0102887	1.099,00 €

Installazioni possibili a pagina 74
Possible ways of installation on page 74

WIRELESS CONNECTIVITY
BRIDGE ZONES
TEMPERATURE MANAGER
POT DETECTOR

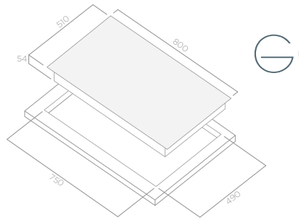

GOLDEN 805

ELICA DESIGN CENTER

Misura Size	800 x 510 x 55 mm	
Finitura Finish	Vetro nero Black glass	
Assorbimento totale Total absorption	7,4 kW	
Frequenza Frequency	50 - 60 Hz	
Voltaggio Voltage	220 - 240 V	
Zone cottura Cooking areas	3 (1,4 - 2,2 kW) - Ø 145 mm	
	1 (1,85 - 3 kW) - Ø 180 mm	
	1 (2,6 - 3,7 kW) - Ø 260 mm	
FUNZIONI Functions		
TOUCH CONTROL		
POWER BOOSTER		
RESIDUAL HEAT INDICATOR		
SAFE ACTIVATION & CHILD LOCK		
TIMER		
COLD SURFACE		
MODELLO models		
GOLDEN 805 BL	PRF0103769	1.499,00 €

Installazioni possibili a pagina 75
Possible ways of installation on page 75

WIRELESS CONNECTIVITY
POT DETECTOR

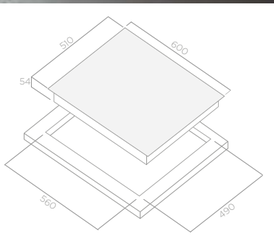

GOLDEN 604

ELICA DESIGN CENTER

Misura Size	600 x 510 x 55 mm	
Finitura Finish	Vetro nero Black glass	
Assorbimento totale Total absorption	7 kW	
Frequenza Frequency	50 - 60 Hz	
Voltaggio Voltage	220 - 240 V	
Zone cottura Cooking areas	2 (1,4 kW) - Ø 160 mm	
	2 (1,85 - 2,1 kW) - Ø 200 mm	
FUNZIONI Functions		
TOUCH CONTROL		
POWER BOOSTER		
RESIDUAL HEAT INDICATOR		
SAFE ACTIVATION & CHILD LOCK		
TIMER		
COLD SURFACE		
MODELLO models		
GOLDEN 604 BL	PRF0103768	699,00 €

Installazioni possibili a pagina 75
Possible ways of installation on page 75

WIRELESS CONNECTIVITY

kW POWER LIMITATION

870 MM - DIAMOND 874

STANDARD

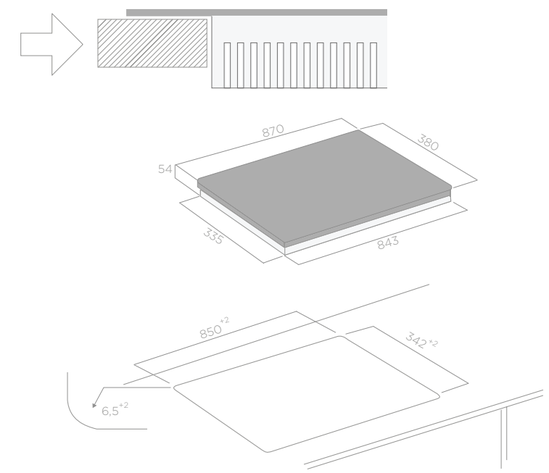

FILOTOP

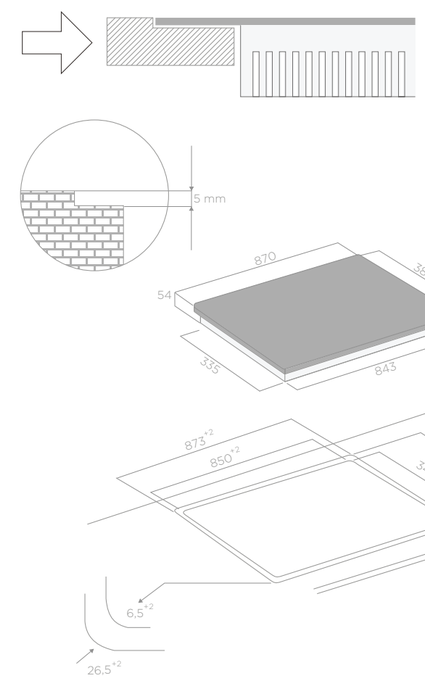

900 MM - DIAMOND FRAME 904

SEMIFILO

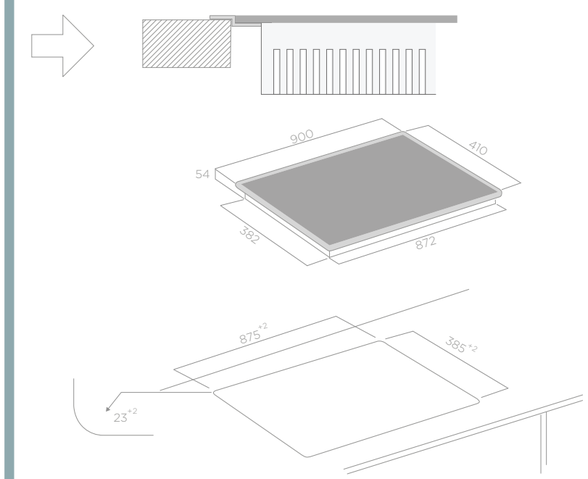

FILOTOP

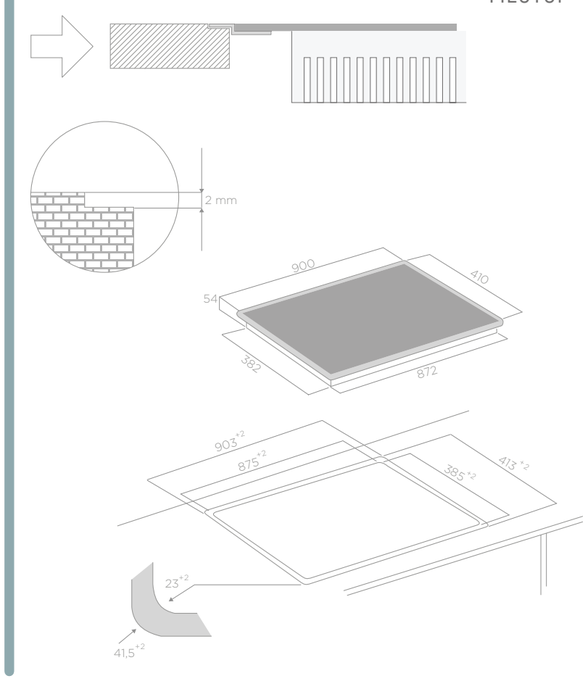

STANDARD senza cornice, con vetro in appoggio diretto sul piano di lavoro; without frame, with glass laid on the working plan/top
SEMIFILO con cornice, in appoggio sul piano con solo 1 mm di spessore; with frame, laid on the top with just 1 mm thickness
FILOTOP inserito in un alloggiamento di 1 mm, senza alcun bordo perimetrale nè discontinuità con il piano di lavoro; inserted in a 1 mm slot, without neither any perimetral border nor discontinuity with the working plan/top.

DIAMOND 805

STANDARD

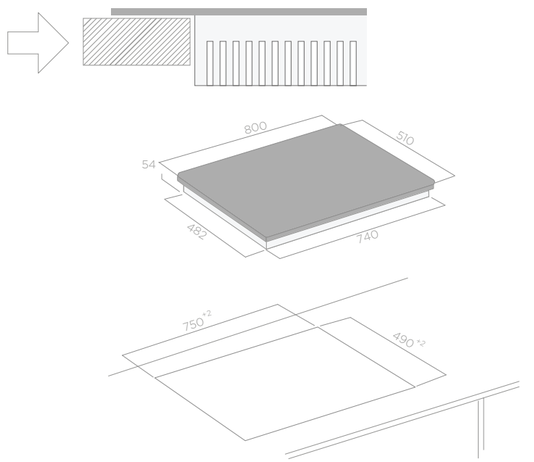

FILOTOP

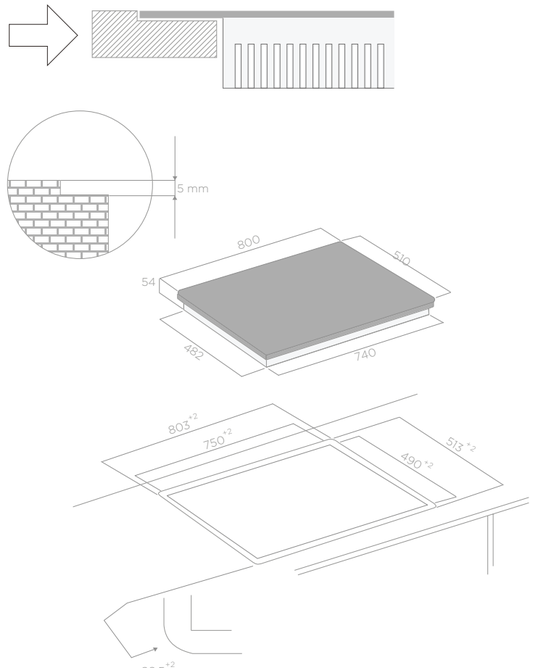

DIAMOND 604

STANDARD

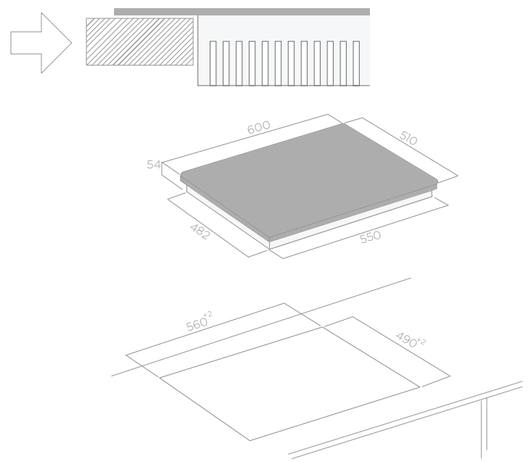

FILOTOP

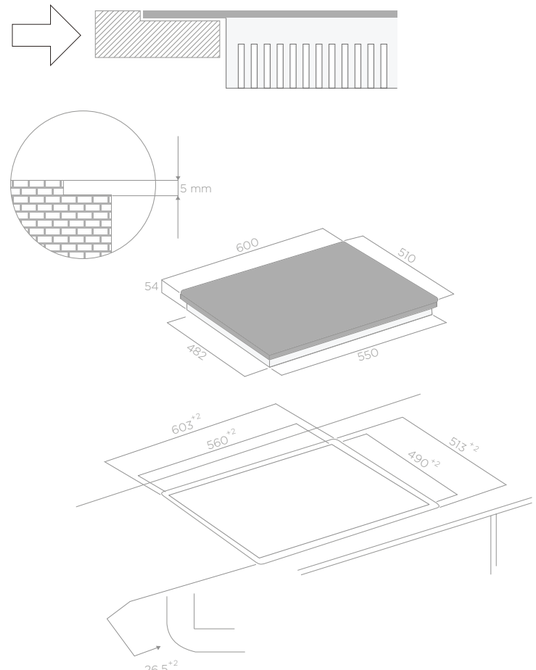

STANDARD senza cornice, con vetro in appoggio diretto sul piano di lavoro; without frame, with glass laid on the working plan/top
FILOTOP inserito in un alloggiamento di 1 mm, senza alcun bordo perimetrale nè discontinuità con il piano di lavoro; inserted in a 1 mm slot, without neither any perimetral border nor discontinuity with the working plan/top.

GOLDEN 805

STANDARD

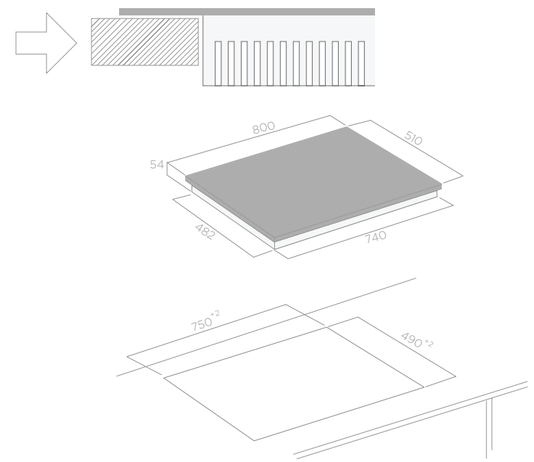

FILOTOP

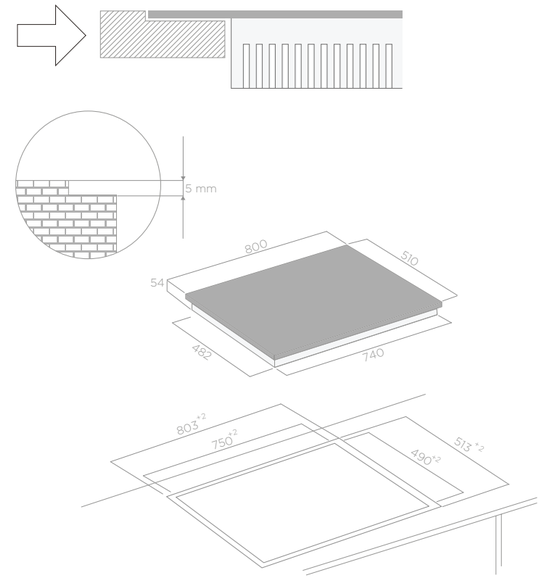

GOLDEN 604

STANDARD

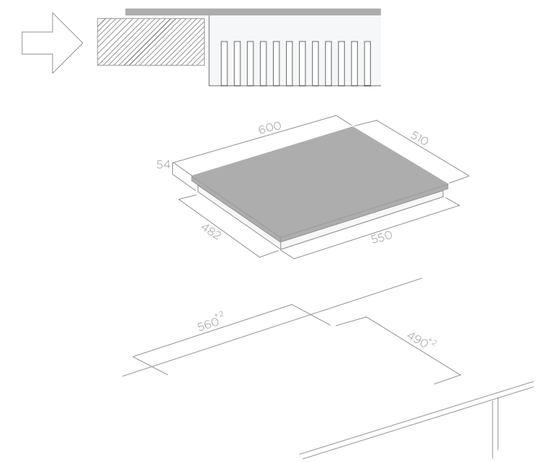

FILOTOP

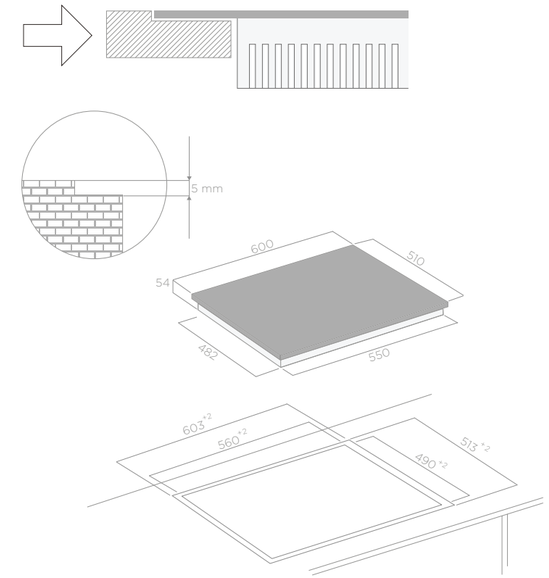

STANDARD senza cornice, con vetro in appoggio diretto sul piano di lavoro; without frame, with glass laid on the working plan/top
FILOTOP inserito in un alloggiamento di 1 mm, senza alcun bordo perimetrale nè discontinuità con il piano di lavoro; inserted in a 1 mm slot, without neither any perimetral border nor discontinuity with the working plan/top.

PERCHÉ IL PIANO AD INDUZIONE

I piani cottura a induzione sono elettrodomestici sempre più diffusi in cucina perché rappresentano l'unione perfetta tra prestazioni, funzionalità ed estetica, garantendo allo stesso tempo massima sicurezza in ogni tipologia di cottura.

PIANI A INDUZIONE LIEN NELLA TUA CUCINA: PRESTAZIONI, FUNZIONALITÀ, SICUREZZA E DESIGN.

I piani a induzione ELICA LIEN migliorano e rendono facile ogni tipologia di cottura, garantendo precisione e omogeneità di risultato in tempi decisamente minori rispetto ai piani cottura tradizionali. Inoltre assicurano:

1 RIDUZIONE DEI TEMPI DI COTTURA
Grazie all'induzione il calore viene generato direttamente sulla pentola, riducendo notevolmente i tempi di cottura mantenendo la temperatura costante ed omogenea in tutta la superficie.

2 MASSIMA SICUREZZA
La zona cottura si attiva solo al contatto con la pentola, lasciando fredda la restante superficie del piano garantendo massima sicurezza e evitando sprechi di energia.

3 FLESSIBILITA'
Grazie alle Zone Bridge, i piani cottura a induzione Elica permettono di sfruttare una superficie di cottura piu'ampia, garantendo massima flessibilità di utilizzo.

4 FACILITA' D'USO
Per ogni esigenza in cucina. e' semplice e intuitivo: con un semplice tocco, e' possibile regolare potenza e temperatura di ogni zona di cottura.

5 DESIGN ELICA
Efficienti, decorativi e facili da pulire, i piani ad induzione Elica Lien rispondono ad ogni esigenza di cottura in cucina.

WHY THE INDUCTION HOB

Induction hobs are becoming increasingly common in the kitchen: they represent the perfect combination of performance, functionality and look, while at the same time guaranteeing maximum safety in all types of cooking.

LIEN INDUCTION HOBS IN YOUR KITCHEN: PERFORMANCE, FUNCTIONALITY, SAFETY AND DESIGN.

Elica's Lien induction hobs improve and simplify all kinds of cooking, guaranteeing precision and uniformity of the end result in far less time than traditional cooktops. They also ensure:

1 REDUCTION OF COOKING TIME
The induction technique means that heat is generated directly on the pot, greatly reducing cooking time while keeping the temperature constant and uniform over the whole surface.

2 MAXIMUM SAFETY
The cooking area is activated only upon contact with the pot, leaving the remainder of the cooktop surface cold, thus guaranteeing maximum safety and avoiding energy waste.

3 FLEXIBILITY
Induction hobs allow a larger cooking area to be used, ensuring maximum flexibility.

4 EASE OF USE
For every kitchen requirement, use is easy and direct: just a simple touch to adjust power and temperature in each zone.

5 ELICA DESIGN
Decorative, efficient, and easy to clean, Elica's Lien induction hobs satisfy all your kitchen cooking demands.

1

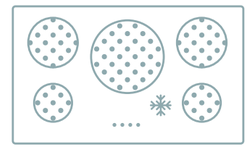
2

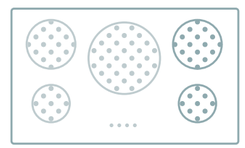
3

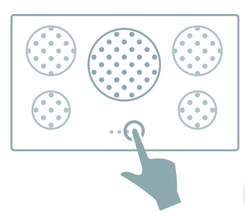
4

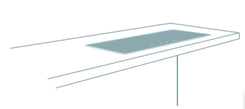
5

COME SCEGLIERLO

Scegli il piano cottura a induzione Elica che si integri al meglio nella tua cucina, che la valorizzi esteticamente e che ti permetta di cucinare nelle condizioni ottimali, risparmiando tempo e garantendo eccellenti qualità di cottura.

Scegllo in base alle dimensioni del tuo piano di lavoro partendo da un minimo di 60 cm a un massimo di 90 cm.

PER CHI AMA LA CUCINA, I PIANI LIEN DI ELICA RAPPRESENTANO LA SOLUZIONE IDEALE PER ESALTARE LA CREATIVITÀ E LE POSSIBILITÀ.

Grazie alla zona bridge, le pentole di qualsiasi dimensione possono essere posizionate liberamente all'interno delle due grandi zone cottura rettangolari del piano a induzione.

HOW TO CHOOSE IT

Choose the Elica induction hob that integrates perfectly with your kitchen, providing aesthetic enhancement while allowing you to cook in optimal conditions, saving time and ensuring excellent cooking quality.

Choose the hob in relation to the size of your work surface, ranging from a minimum of 60 cm to a maximum of 90 cm.

FOR THOSE WHO LOVE COOKING, ELICA'S LIEN HOBS REPRESENT THE IDEAL SOLUTION TO ENHANCE CREATIVITY AND INCREASE POSSIBILITY.

Thanks to the bridge zone, pans of any size can be freely positioned within the induction hob's two large rectangular cooking zones.

COME INSTALLARLO

Prima di procedere all'installazione del tuo piano, ricorda i seguenti suggerimenti:

- Segui tutte le fasi indicate nel libretto di istruzioni del piano cottura.;
- Verifica che siano rispettati i requisiti dimensionali richiesti al fine di avere prestazioni ottimali senza danneggiare gli altri pensili della cucina;
- Controlla che la posizione della presa elettrica sia in prossimità del piano cottura;
- In caso di difficoltà richiedi l'intervento di un tecnico specializzato di tua fiducia.

I piani cottura LIEN permettono differenti tipologie di installazione:

6 INSTALLAZIONE STANDARD
L'installazione standard del piano cottura a induzione senza cornice, prevede appoggio diretto del vetro sul piano di lavoro.

7 INSTALLAZIONE SEMIFILO
L'installazione in modalità semifilo prevede l'appoggio del piano cottura a induzione con una cornice di solo 1 mm di spessore dal piano di lavoro della cucina.

8 INSTALLAZIONE FILO TOP
Inserito in un alloggiamento di 1 mm, senza alcun bordo perimetrale né discontinuità con il piano di lavoro.

HOW TO INSTALL IT

BEFORE INSTALLING YOUR HOB, PLEASE REMEMBER THE FOLLOWING SUGGESTIONS:

- Follow all the steps indicated in the instruction manual;
- Verify that all size requirements are respected in order to obtain optimal performance without harming other kitchen cupboards;
- Check that the position of the electrical socket is close to the hob;
- Should any difficulties arise, request the intervention of a reliable specialist technician.

Lien induction hobs allows different installation modes:

6 STANDARD INSTALLATION
Standard installation of the frameless induction hob involves direct placement of the glass on the work surface.

7 SEMI FILO INSTALLATION
Semi filo installation involves placement of the induction hob with a frame only 1 mm thick on the kitchen work surface.

8 FILO TOP INSTALLATION
With filo top installation, the induction hob is inserted in a compartment of 1 mm, with no perimeter edge and completely flush with the work surface.

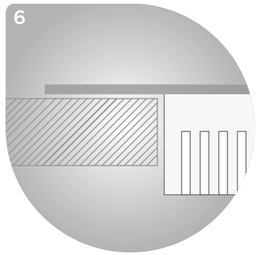
6

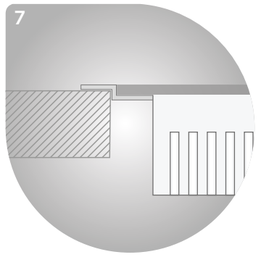
7

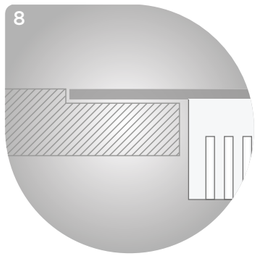
8

COME AVERNE CURA

I PIANI A INDUZIONE ELICA LIEN SONO PROGETTATI E REALIZZATI PER GARANTIRE UN OTTIMALE E DURATURO PERIODO DI FUNZIONAMENTO.

Grazie alla superficie perfettamente liscia e al particolare materiale vetroceramico con cui sono realizzati, la pulizia è estremamente facile e veloce: sarà sufficiente utilizzare un panno morbido e un detergente non aggressivo.

TAKING CARE OF IT

ELICA'S LIEN INDUCTION HOBS ARE DESIGNED AND MANUFACTURED TO ENSURE OPTIMUM LONG-LIFE OPERATION.

Thanks to the perfectly smooth surface and the special glass-ceramic material, cleaning is extremely quick and easy: just use a soft cloth and a mild detergent.

elica

TÉCHNE

LE CAPPE TÉCHNE SONO PURA TECNOLOGIA CONTEMPORANEA CON PRESTAZIONI MOLTO ALTE AL SERVIZIO DI CHI AMA LA CUCINA E LA CONVIVIALITÀ. I SISTEMI DI ASPIRAZIONE, DI ILLUMINAZIONE E DI INTERAZIONE RISPONDONO CON INTELLIGENZA, SEMPLICITÀ E MASSIMA EFFICACIA A ESIGENZE CONCRETE DEL VIVERE QUOTIDIANO.

THE TÈCHNE HOODS ARE AN EXAMPLE OF PURE MODERN TECHNOLOGY, WITH VERY HIGH PERFORMANCE, FOR ANYONE WHO LOVES COOKING AND CHERISHING MOMENTS WITH FRIENDS. ASPIRATION, LIGHTING AND INTERACTION SYSTEMS INTELLIGENTLY MEET THE NEEDS OF EVERYDAY LIVING, IN A VERY SIMPLE YET HIGHLY EFFICIENT WAY.

#INNOVAZIONE #ORIGINALITÀ #MERAVIGLIA #SENTIRSIACASA
#INNOVATION #ORIGINALITY #WONDER #HOMEFEELING

SILENZIOSITÁ E ASPIRAZIONE

LOW NOISE LEVEL AND HIGH ASPIRATION

IL SUONO DELL'ASPIRAZIONE È IMPERCETTIBILE. BENVENUTI DUNQUE IN UNA CUCINA IN CUI CI SI RILASSA. BEN VENGANO LO STUDENTE E IL LIBRO, L'ARCHITETTO E LA MATITA, IL BIMBO E IL SUO SONNO. CON ELICA SIAMO AL CENTRO "ATTRAENTE" DELLA CASA. S'ARRIVA QUI DA ALTRE STANZE E NON SI VA PIÙ VIA.

THE ASPIRATION NOISE IS ALMOST INAUDIBLE. WELCOME TO A KITCHEN WHERE YOU CAN RELAX. WELCOME STUDENTS AND THEIR BOOKS, ARCHITECTS AND THEIR PENCILS, SLEEPY CHILDREN. WITH ELICA YOU ARE AT THE "ATTRACTIVE" CENTER OF THE HOME. YOU GET HERE FROM OTHER ROOMS AND NEVER LEAVE.

IL FLUSSO D'ARIA ASPIRATA È COSÌ RAPIDO CHE, INSIEME ALLA GRANDE SILENZIOSITÀ, PORTA ELICA DRITTA ALL'ECCELLENZA DI MERCATO. SCRIVEVA A.C.CLARKE IN "PROFILE OF THE FUTURE" CHE OGNI TECNOLOGIA AVANZATA È INDISTINGUIBILE DALLA MAGIA. ACCANTONIAMO DUNQUE PER SEMPRE LE VECCHIE CAPPE RUMOROSE: LA TECNOLOGIA ELICA È LA MAGICA ATMOSFERA CHE IL MONDO CONTEMPORANEO RESPIRA.

THE AIR FLOW IS SO FAST THAT, TOGETHER WITH THE VERY LOW NOISE LEVEL, BRINGS ELICA STRAIGHT TO THE TOP OF ITS REFERENCE MARKET. A.C.CLARKE WROTE IN HIS "PROFILE OF THE FUTURE" THAT EVERY ADVANCED TECHNOLOGY IS INDISTINGUISHABLE FROM MAGIC. THEREFORE LET'S FOREVER PUT ASIDE OLD NOISY HOODS: ELICA'S TECHNOLOGY IS THE MAGIC ATMOSPHERE THAT THE MODERN WORLD BREATHES.

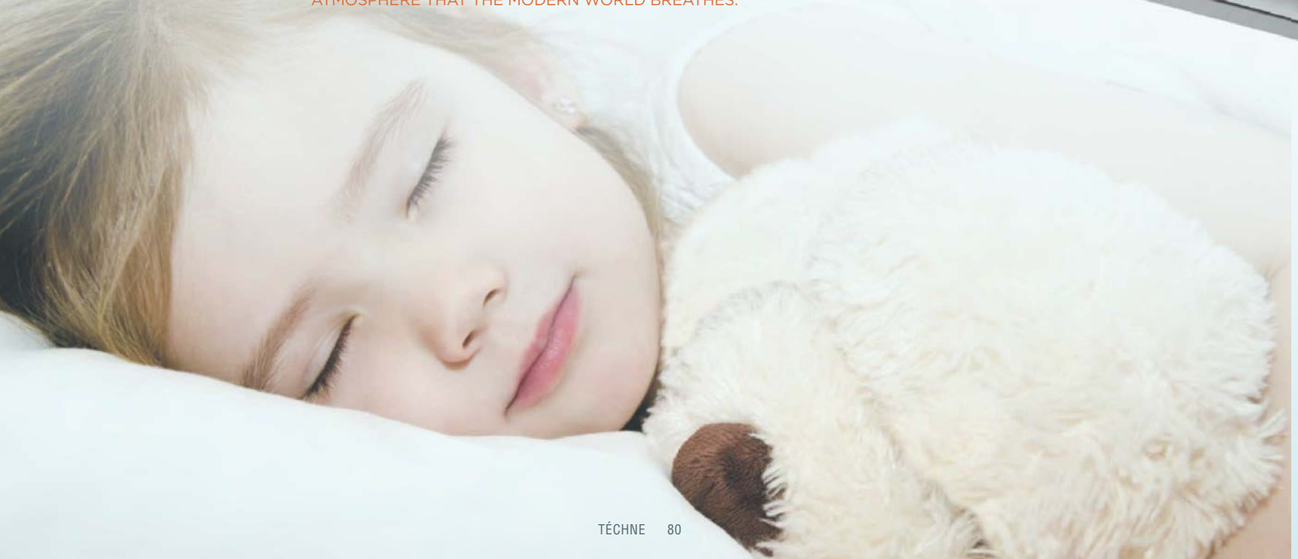

TOP PERFORMANCE

ELEVATISSIME PRESTAZIONI PER CAPPE TUTTE DA APPREZZARE CON CAPACITÀ DI ASPIRAZIONE > 700 M^3/H E RUMOROSITÀ TRA 55 E 60 DB(A) ALLA MASSIMA VELOCITÀ. DAI TEST DI CONTROLLO CHE DETERMINANO LA CAPACITÀ DI SVOLGERE IL COMPITO PER CUI SONO PROGETTATE, ESCONO QUESTE CAPPE VELOCI E SILENZIOSE. QUESTE DUE PRESTAZIONI D'ECCELLENZA SONO CONSIDERATE FEATURE TOP DI MERCATO.

VERY HIGH PERFORMANCES FOR VERY 'ENJOYABLE' HOODS WITH AN ASPIRATION CAPACITY OF > 700 M^3/H AND A NOISE LEVEL BETWEEN 55 AND 60 DB(A) AT MAXIMUM SPEED. THESE FAST AND SILENT HOODS ARE THE RESULT OF CONTROL TESTS THAT DETERMINE THE CAPACITY OF CARRYING OUT THE TASK THEY WERE DESIGNED FOR. THESE TWO EXCELLENT PERFORMING QUALITIES ARE CONSIDERED TO BE AT THE TOP OF THE MARKET..

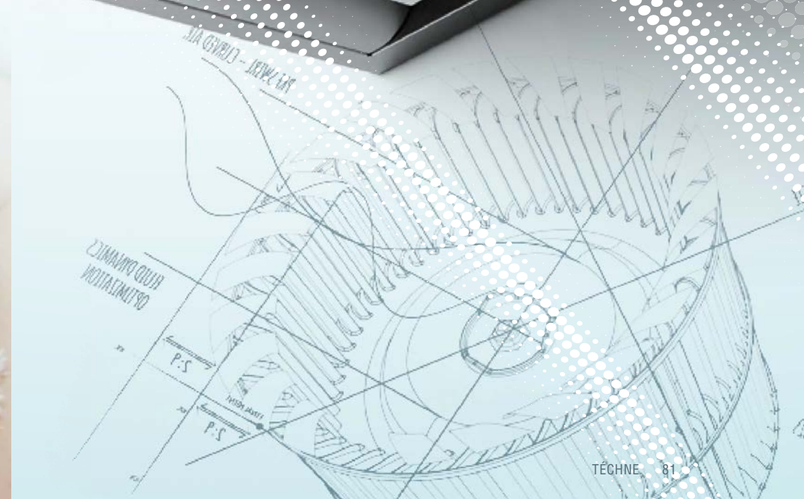

elica

I SENSORI
THE SENSORS

LA TECNOLOGIA CONTENUTA NELLA LINEA TÉCHNE, GRAZIE ALLA PRESENZA DEL SENSORE, DISSOLVE AUTOMATICAMENTE I FUMI DI COTTURA. SCEGLIENDO LA MODALITÀ SENSOR, INFATTI, LA CAPPA RICONOSCE QUANTITÀ E QUALITÀ DI VAPORI E ODORI DELLA CUCINA E SI DISPONE PER UN'ASPIRAZIONE AUTOREGOLATAGARANTENDO COSÌ LA MIGLIORE QUALITÀ DELL'ARIA.

THE TECHNOLOGY OF TÉCHNE LINE HOODS AUTOMATICALLY 'DISSOLVES' COOKING FUMES , THANKS TO ITS SENSOR. IN FACT, BY CHOOSING THE SENSOR MODE, THE HOOD RECOGNIZES THE QUANTITY AND QUALITY OF VAPORS AND KITCHEN ODORS AND AUTOMATICALLY ADJUSTS ASPIRATION, THUS GUARANTEEING THE BEST AIR QUALITY.

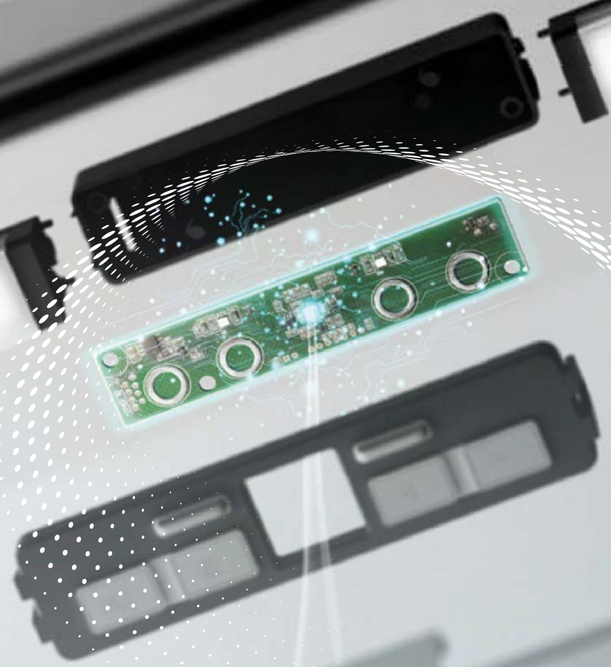

SENSOR TECHNOLOGY

TRAMITE I SENSORI, LE CAPPE DELLA GAMMA TÉCHNE RICONOSCONO LA QUALITÀ E LA QUANTITÀ DI VAPORI E ODORI. QUESTE INFORMAZIONI PERMETTONO ALLA CAPPA DI AUTOREGOLARSI GARANTENDO ARIA PULITA E BENESSERE.

THE TÈCHNE LINE HOODS CAN 'RECOGNIZE' THE QUALITY AND QUANTITY OF VAPORS AND ODORS THROUGH THEIR SENSORS. ON RECEIVING SUCH INFORMATION, THEY RESPOND BY SELF-ADJUSTING , THEREFORE GUARANTEEING CLEAN AIR AND BRINGING BACK WELL-BEING.

IL FILTRO
THE FILTER

ELICA PENSA E OFFRE TECNOLOGIA SEMPLICE DA UTILIZZARE CHE PERMETTE ALLE PERSONE DI VIVERE AL MEGLIO NELLA PROPRIA CASA. LA SPINTA CHE ANIMA LA RICERCA E L'INNOVAZIONE DI OGNI PARTICOLARE DELLA CAPPA È QUELLA DI FACILITARE L'ATTIVITÀ IN CUCINA. IN QUESTO CASO, UNA TECNOLOGIA COSÌ AVANZATA NEL FILTRAGGIO CONIUGA MASSIMA EFFICIENZA ENERGETICA, CON ESTREMA SEMPLICITÀ DI MANUTENZIONE.

ELICA CONCEIVES AND OFFERS USER-FRIENDLY TECHNOLOGY THAT ALLOWS PEOPLE TO LIVE BETTER IN THEIR OWN HOME. INNOVATION AND RESEARCH ON EVERY DETAIL OF THE HOOD IS AIMED AT MAKING KITCHEN ACTIVITIES EASIER. IN THIS CASE, THIS ADVANCED FILTERING TECHNOLOGY COMBINES MAXIMUM ENERGY EFFICIENCY WITH VERY SIMPLE MAINTENANCE OPERATIONS.

REVOLUTION FILTER

QUESTA NUOVA TECNOLOGIA ELICA PERMETTE DI RAGGIUNGERE L'ECCELLENZA NEL FILTRAGGIO ODORI. REVOLUTION FILTER GARANTISCE UNA CAPACITÀ DI FILTRAGGIO SUPERIORE ALL'82% CONTRO UNA MEDIA DI MERCATO CHE SI ATTESTA INTORNO AL 60%. QUESTI FILTRI HANNO LA CAPACITÀ DI RIGENERARSI E DI DURARE FINO A TRE ANNI TRAMITE UNA MANUTENZIONE CASALINGA MOLTO SEMPLICE. COME SEMPRE, NELLA PRODUZIONE ELICA, SI CONIUGANO LE MIGLIORI PERFORMANCE TECNOLOGICHE CON LA SEMPLICITÀ DI UTILIZZO.

THIS NEW TECHNOLOGY BY ELICA ALLOWS TO REACH THE EXCELLENCE ON ODOURS FILTERING. REVOLUTION FILTER GUARANTEES FILTERING LEVELS HIGHER THAN 82% IN COMPARISON TO A MARKET AVERAGE THAT IS AROUND 60%. THESE FILTERS CAN SELF-REGENERATE AND LAST UP TO THREE YEARS, THANKS TO A VERY SIMPLE HOUSEHOLD MAINTENANCE. AS ALWAYS, ELICA PRODUCTS BLEND THE BEST TECHNOLOGICAL PERFORMANCE WITH VERY EASY USABILITY.

COLD WHITE LIGHT

WARM WHITE LIGHT

LA LUCE
LIGHTING

IN LINEA CON LA FILOSOFIA ELICA, CHE MIRA A GARANTIRE BENESSERE E ARMONIA ALL'INTERNO DELLA CASA, LA LUCE È TENUTA IN GRANDE CONSIDERAZIONE. LE CAPPE DELLA GAMMA TÉCHNE SONO PREDISPOSTE PER SUGGERIRE MODI ALTERNATIVI DI ILLUMINARE LA CUCINA. LE NECESSITÀ E LE PREFERENZE, O ANCHE LE ABITUDINI, DI CHI ABITA LA CASA VENGONO SODDISFATTE DA QUESTA NUOVA POSSIBILITÀ.

IN LINE WITH ELICA'S PHILOSOPHY, THAT AIMS AT GUARANTEEING WELLNESS AND HARMONY WITHIN THE HOME, LIGHTING IS GREATLY TAKEN INTO CONSIDERATION. TÉCHNE LINE HOODS CAN OFFER VARIOUS WAYS OF LIGHTING THE KITCHEN. THE NEEDS AND PREFERENCES, OR EVEN HABITS, OF WHO LIVES IN THE HOME, ARE MET BY THIS NEW FEATURE.

ENABLED
EnabLED
Licensing Program for LED Luminaires and Retrofit Bulbs
Member
Elica S.p.A.

TUNE-WHITE

ELICA AL TOP ANCHE NELLE DECLINAZIONI PERSONALI DELLA LUCE IN CUCINA, GRAZIE ALL'IMPLEMENTAZIONE NELLE STRIP LED DELLA FUNZIONE GK CHANGING CHE, IN FASE DI INSTALLAZIONE, PERMETTERÀ DI SCEGLIERE LA LUCE DELLA CAPPA UNIFORMANDOLA CON GLI ALTRI PUNTI LUCE DELL'AMBIENTE, REGOLANDO LA TEMPERATURA DEI LED IN UNA GAMMA CHE VA DA LUCE BIANCA CALDA (2700 K) A LUCE BIANCA FREDDA (6000 K).

ELICA IS AT THE TOP ALSO WITH THE CUSTOMIZATION OF KITCHEN LIGHTING, THANKS TO THE USE OF THE LED STRIP WITH THE GK CHANGING FEATURE WHICH, DURING THE INSTALLATION PHASE, ALLOWS YOU TO CHOOSE TO ADAPT THE HOOD LIGHT WITH OTHER LIGHTING IN THE KITCHEN, BY ADJUSTING THE TEMPERATURE OF LEDS, CHOOSING FROM A RANGE THAT GOES FROM WARM WHITE LIGHT (2700 K) TO COLD WHITE LIGHT (6000 K).

LOOP

DESIGN FABRIZIO CRISÀ

PERFORMANCE DAL DESIGN SENZA PARAGONI.

PERFORMANCE AND DESIGN WITHOUT COMPARISON.

Loop è la cappa verticale Elica in Cristalplant, materiale che consente di valorizzare le curve del prodotto, offrendo massima libertà di espressione al design grazie alla possibilità di lavorare sul tridimensionale. Facilità di pulizia con apertura totale del pannello. Doppia aspirazione (double breathe) nella parte inferiore del prodotto e intorno al cerchio. Impreziosito dal vetro e dall'acciaio lucido nella parete frontale dell'aspirazione e dal comando touch control su elementi trasparenti per dare la massima ergonomia di utilizzo, il prodotto è disponibile anche in nero opaco.

Loop is the vertical Elica hood in Cristalplant, a material that allows the curves of the product to be accentuated, thus allowing for maximum freedom of design expression, thanks to the possibility of working in three dimensions. Easy cleaning with a fully opening panel. Double aspiration (double breathe) in the bottom side of the product and around the ring. Embellished with glass and polished steel in the front aspiration panel and by the touch control command on transparent elements designed to ensure maximum comfort. The product is also available in matte black.

LOOP

DESIGN FABRIZIO CRISÀ

SENSOR TECHNOLOGY

≥ 40 cm

TOP PERFORMANCE

≥ 60 cm

DOUBLE BREATH

REVOLUTION FILTER

TUNE-WHITE

BACK ASPIRATION

EASY INSTALLATION

A+ ENERGY CLASS

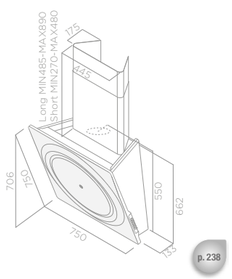

p. 238

Misure Size	75 cm
Finiture Finish	Cristalplant nero + vetro nero, Cristalplant bianco + vetro bianco Black cristalplant + black glass, white Cristalplant + black glass
Versione Version	Filtrante Recycling

Comandi Controls	TOUCH CONTROL 3V+I (SENSORE) 3s + B Touch control (sensor)
Illuminazione Lighting	STRIP LED 7w 2700-6000K Strip Led 7w 2700-6000K
Portata intensiva Booster airflow	757 m³/h
Livello sonoro max Max noise level	54 db(A)
Assorbimento totale Total absorption	317 W
Uscita Duct size	150 mm

Filtro grassi alluminio e Revolution Filter inclusi. Vedi pagina 246.
Grease filter aluminium and Revolution Filter included. See page 246.

ACCESSORI Accessories

Kit camino long (h450-450) Long chimney kit (h450-450)	KIT0010439	194,00 €
Kit camino short (h220-270) Short chimney kit (h220-270)	KIT0010700	140,00 €
Kit radiocomando bianco White remote control kit	KIT0121468	70,00 €
Kit radiocomando nero Black remote control kit	KIT0121469	70,00 €

Dettagli Camini Speciali a pag. 242.
See page 242 for Special Chimney Kit.

Radiocomando a richiesta. Estetiche disponibili a pag 244.
Kit remote control optional. See page 244 for available designs.

MODELLO Model

LOOP BL/F/75	PRF0120964	2.150,00 €
LOOP WH/F/75	PRF0120963	2.150,00 €

Cristalplant®, materiale ipoallergenico e non tossico, resistente e piacevole al tatto. Grazie alla spugnetta abrasiva inclusa ogni tipo di 'aggressione' superficiale (graffi, macchie ostinate, bruciature di sigarette) può essere rimossa, mantenendo inalterato il suo aspetto nel tempo.

Cristalplant®, a hypoallergenic non-toxic material, resistant and agreeable to the touch. Thanks to the abrasive pad, any kind of surface damage (e.g. scratches, stubborn stains, cigarette burns) can be easily removed while maintaining its original appearance over time.

CONCETTO SPAZIALE

DESIGN **FABRIZIO CRISÀ**

EMOZIONE E TECNOLOGIA TRA LE CURVE DELL'ARIA.

EMOTION AND TECHNOLOGY AMONG THE CURVES OF AIR.

Questo magnifico prodotto in Cristalplant, che ne mette in evidenza la tridimensionalità, sembra tela morbida, tirata, tagliata, plasmata. Dentro, con sensore, la tecnologia dei modelli Téchne. L'aspirazione avviene tra le pieghe, i comandi sono nelle grinze laterali, con suggestione tessuto.

This magnificent product made in Cristalplant, that highlights three-dimensionality, seems like soft, stretched, cut, and molded canvas. Inside, with its sensors, is the technology of Téchne models. Aspiration is carried out in the folds, the controls are in the side wrinkles, with the perfect charm of fabric.

CONCETTO SPAZIALE

DESIGN FABRIZIO CRISÀ

SENSOR TECHNOLOGY

≥ 40 cm

TOP PERFORMANCE

≥ 60 cm

DOUBLE BREATH

REVOLUTION FILTER

TUNE-WHITE

BACK ASPIRATION

EASY INSTALLATION

A+ ENERGY CLASS

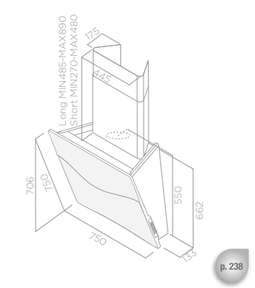

Misure Size	75 cm
Finiture Finish	Cristalplant bianco, Cristalplant nero White Cristalplant, black Cristalplant
Versione Version	Filtrante Recycling

Comandi Controls	TOUCH CONTROL 3V+I (SENSORE) 3s + B Touch control (sensor)
Illuminazione Lighting	STRIP LED 7w 2700-6000K Strip Led 7w 2700-6000K
Portata intensiva Booster airflow	779 m³/h
Livello sonoro max Max noise level	54 db(A)
Assorbimento totale Total absorption	317 W
Uscita Duct size	150 mm

Filtro grassi alluminio e Revolution Filter inclusi. Vedi pagina 246.
Grease filter aluminium and Revolution Filter included. See page 246.

ACCESSORI Accessories

Kit camino long (h450-450) Long chimney kit (h450-450)	KIT0010439	194,00 €
Kit camino short (h220-270) Short chimney kit (h220-270)	KIT0010700	140,00 €
Kit radiocomando bianco White remote control kit	KIT0121468	70,00 €
Kit radiocomando nero Black remote control kit	KIT0121469	70,00 €

Dettagli Camini Speciali a pag. 242.
See page 242 for Special Chimney Kit.

Radiocomando a richiesta. Estetiche disponibili a pag 244.
Kit remote control optional. See page 244 for available designs.

MODELLO Model

CONCETTO SPAZIALE WH/F/75	PRF0117448	2.150,00 €
CONCETTO SPAZIALE BL/F/75	PRF0120957	2.150,00 €

Cristalplant®, materiale ipoallergenico e non tossico, resistente e piacevole al tatto. Grazie alla spugnetta abrasiva inclusa ogni tipo di 'aggressione' superficiale (graffi, macchie ostinate, bruciature di sigarette) può essere rimossa, mantenendo inalterato il suo aspetto nel tempo.

Cristalplant®, a hypoallergenic non-toxic material, resistant and agreeable to the touch. Thanks to the abrasive pad, any kind of surface damage (e.g. scratches, stubborn stains, cigarette burns) can be easily removed while maintaining its original appearance over time.

BIO

DESIGN FABRIZIO CRISÀ

LA CUCINA SI AFFACCIA SUGLI ALTRI SPAZI DELLA CASA E LA CAPPA NE DIVENTA PROTAGONISTA.

THE KITCHEN FACES THE OTHER LIVING SPACES IN THE HOME AND THE HOOD BECOMES THE MAIN CHARACTER.

Bio a parete, in legno e total white. Bio "fa cucina" e rimanda ad archetipi della memoria. Straordinario il connubio tra forma classica e carattere contemporaneo. Bio ha un supporto e una presa USB per la ricarica del tablet, ed è un prodotto estremamente versatile grazie alla mensola accessorio che ne permette una composizione estetica personalizzabile. La cucina si affaccia sugli altri spazi della casa e la cappa ne diventa protagonista.

Bio wall mounted, in wood and total white. Bio "makes the kitchen" and brings back to some memory archetypes. It is very pleasant to find high-level technological performance in a hood with classic lines dressed in contemporary design. Bio has a support and USB outlet to charge a tablet. Highly versatile product, it is modular thanks to the accessory wood shelf which allows to compose the product as needed. The kitchen faces the other living spaces in the home and the hood becomes the main character.

BIO
DESIGN FABRIZIO CRISÀ

BIO

DESIGN FABRIZIO CRISÀ

≥ 50 cm

≥ 65 cm

SENSOR TECHNOLOGY

TOP PERFORMANCE

REVOLUTION FILTER

TUNE-WHITE

EASY INSTALLATION

A+ ENERGY CLASS

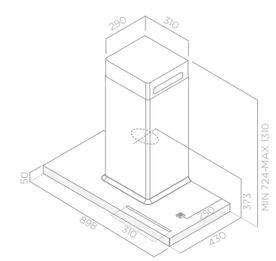

Misure Size	90 cm
Finiture Finish	Bianco + legno rovere White + oak wood
Versione Version	Aspirante Duct out

Comandi Controls	TOUCH CONTROL 3V+I (SENSORE) 3s + B Touch control (sensor)
Illuminazione Lighting	STRIP LED 7w 2700-6000K Strip Led 7w 2700-6000K
Portata intensiva Booster airflow	757 m³/h
Livello sonoro max Max noise level	60 db(A)
Assorbimento totale Total absorption	317 W
Uscita Duct size	150 mm
Filtro grassi alluminio Grease filter aluminium	

ACCESSORI Accessories

Revolution filter Revolution filter	KIT0120949	180,00 €
Kit mensola 60 cm Bio Wall Shelf kit 60 cm Bio Wall	KIT0120946	185,00 €
Kit radiocomando bianco White remote control kit	KIT0121468	70,00 €
Kit radiocomando nero Black remote control kit	KIT0121469	70,00 €

Radiocomando a richiesta. Estetiche disponibili a pag 244.
Kit remote control optional. See page 244 for available designs.

MODELLO Model

BIO WH/A/90 ROVERE	PRF0120966	1.350,00 €

METEORITE

DESIGN FABRIZIO CRISÀ

≥ 50 cm

≥ 65 cm

SENSOR TECHNOLOGY

TOP PERFORMANCE

REVOLUTION FILTER

TUNE-WHITE

EASY INSTALLATION

ENERGY CLASS A

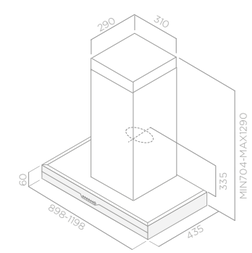

Misure Size	90 - 120 cm
Finiture Finish	Acciaio inox + vetro nero Stainless steel + black glass
Versione Version	Aspirante Duct out

Comandi Controls	TOUCH CONTROL 3V+I (SENSORE) 3s + B Touch control (sensor)
Illuminazione Lighting	STRIP LED 7w 2700-6000K Strip Led 7w 2700-6000K
Portata intensiva Booster airflow	779 m³/h
Livello sonoro max Max noise level	59 db(A)
Assorbimento totale Total absorption	317 W
Uscita Duct size	150 mm
Filtro grassi alluminio Grease filter aluminium	

ACCESSORI Accessories

Revolution filter Revolution filter	KIT0120949	180,00 €
Kit radiocomando bianco White remote control kit	KIT0121468	70,00 €
Kit radiocomando nero Black remote control kit	KIT0121469	70,00 €

Radiocomando a richiesta. Estetiche disponibili a pag 244.
Kit remote control optional. See page 244 for available designs.

MODELLO Model

METEORITE IX/A/90	PRF0120968	1.250,00 €
METEORITE IX/A/120	PRF0120970	1.400,00 €

EMPTY SKY

DESIGN FABRIZIO CRISÀ

ELEMENTI SOSPESI, PUREZZA DELLE FORME.

SUSPENDED ELEMENTS, PURITY OF SHAPES.

Empty Sky è la prima cappa Elica a soffitto in Cristalplant, disegnata da un gesto semplice, una curva che crea un taglio da cui viene aspirata l'aria. L'innovativo elemento sospeso in acciaio lucido rappresenta il cuore tecnologico del prodotto. Le pratiche guide nel corpo della cappa permettono l'apertura delle due componenti in Cristalplant, facilitando le operazioni di pulizia e manutenzione. L'aspirazione è sia centrale che perimetrale e contribuisce alle massime performance di aspirazione e silenziosità. Il bianco opaco con effetto vellutato mette in risalto la purezza della forma e la matericità del prodotto che si integra con lo stile della cucina.

Empty Sky is the first Elica ceiling hood in Cristalplant, designed with a simple gesture: a curve that alters the planarity of the ceiling, creating a slice where air is aspirated from. The innovative hanging polished steel element represents the technological heart of the product. The practical guides in the body of the hood, allow for the opening of the two Cristalplant components, thus making cleaning and maintenance easier. Aspiration is both central and along the perimeter, contributing to maximum aspiration performance and low noise level. Matte white with a velvety effect, accentuates the purity of the shape and the materiality of the product, which stylishly blends in with the style of the kitchen.

RECYCLING VERSION

DUCT-OUT VERSION

EMPTY SKY

DESIGN FABRIZIO CRISÀ

≥ 50 cm

≥ 60 cm

SENSOR TECHNOLOGY

DIM-LIGHT

A F

TOP PERFORMANCE

HIGH PERFORMANCE

ENERGY CLASS

REVOLUTION FILTER

EASY INSTALLATION

A Versione aspirante
Duct-out version

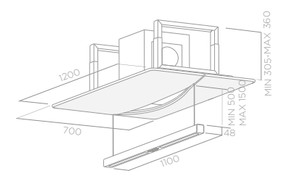

F Versione filtrante
Recycling version

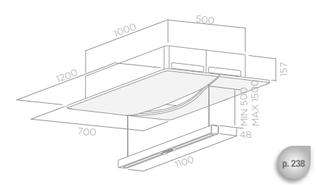

p. 238

Misure Size	120x70 cm
Finiture Finish	Cristalplant bianco White Cristalplant
Versione Version	Aspirante/Filtrante Duct out/Recycling

	A	F
Comandi Controls	TOUCH CONTROL 3V+I (SENSORE) 3s + B touch control (sensor)	
Radiocomando Remote control	√	√
Illuminazione Lighting	STRIP LED 7w 4000 Strip Led 7w 4000K	STRIP LED 7w 4000 Strip Led 7w 4000K
Portata intensiva Booster airflow	823 m³/h	559 m³/h
Livello sonoro max Max noise level	58 db(A)	60 db(A)
Assorbimento totale Total absorption	317 W	217 W
Uscita Duct size	150 mm	150 mm

Versione Aspirante: Filtro grassi alluminio
Duct out version: Grease filter aluminium

Versione Filtrante: Filtro grassi alluminio e Revolution Filter inclusi. Vedi pagina 246.
Recycling version: Grease filter aluminium and Revolution Filter included. See page 246.

ACCESSORI Accessories

Revolution filter Revolution filter	KIT0120951	180,00 €

Radiocomando incluso. Estetiche disponibili a pag 244.
Kit remote control included. See page 244 for available designs.

MODELLO Model

EMPTY SKY WH/A/120	PRF0120972	2.650,00 €
EMPTY SKY WH/F/120 *	PRF0120973	2.650,00 €

* Modello non soggetto a certificazione energetica obbligatoria.
Model not subject to compulsory energy certification.

Cristalplant®, materiale ipoallergenico e non tossico, resistente e piacevole al tatto. Grazie alla spugnetta abrasiva inclusa ogni tipo di 'aggressione' superficiale (come graffi e macchie) può essere rimossa, mantenendo inalterato il suo aspetto nel tempo.
Cristalplant®, a hypoallergenic non-toxic material, resistant and agreeable to the touch. Thanks to the abrasive pad, any kind of surface damage (e.g. scratches, stubborn stains) can be easily removed while maintaining its original appearance over time.

La distanza dal piano cottura si intende dalla barra comandi/luce.
The distance is considered between hob and lamp department.
Per performance ottimali si consiglia una distanza massima dal pavimento di 2,30 m.
For optimum performance levels, we recommend a maximum distance of 2,30 m from the floor.

INTERSTELLAR

DESIGN FABRIZIO CRISÀ

UN OGGETTO DA RED CARPET PER CREARE SEMPRE L'ATMOSFERA GIUSTA.

A RED CARPET OBJECT THAT ALWAYS CREATES THE PERFECT ATMOSPHERE.

Protagonista assoluta dell'ambiente, questa cappa sospesa crea un'atmosfera magica con i suoi 1152 prismi in vetro che, come cristalli, diffondono giochi di luce e di colori. Prodotto raffinato ed equilibrato nella combinazione di materiali e luci LED. Di giorno riverbera la luce naturale, di sera illumina con effetti speciali. Interstellar è una cappa da red carpet.

Absolute star of the space, this chandelier hood creates a magical atmosphere, with 1152 prisms in glass that reflect, as crystals, plays of light and color. A refined and balanced product thanks to the combination of materials and LED lights. During the day, it reflects natural light, at night it lights up with special effects. Interstellar is a hood made for the red carpet.

INTERSTELLAR

DESIGN FABRIZIO CRISÀ

≥ 50 cm

≥ 65 cm

SENSOR TECHNOLOGY

REVOLUTION FILTER

AMBIENT LIGHT

DIM-LIGHT

EASY INSTALLATION

ENERGY CLASS A

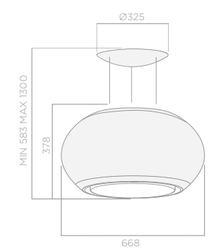

Misure Size	Ø 65 cm
Finiture Finish	Vetro, vetro nero Glass, black glass
Versione Version	Filtrante Recycling

Comandi Controls	TOUCH CONTROL 3V+I (SENSORE) 3s + B touch control (sensor)
Radiocomando Remote control	√
Illuminazione Lighting	STRIP LED 9w + LED 2x20w 3500K Strip Led 9w + Led 2x20w 3500K
Portata intensiva Booster airflow	400 m³/h
Livello sonoro max Max noise level	53 db(A)
Assorbimento totale Total absorption	94 W
Uscita Duct size	150 mm

Filtro grassi poliuretano e Revolution Filter inclusi. Vedi pagina 246.
Grease filter polyurethane and Revolution Filter included. See page 246.

ACCESSORI Accessories

Kit prolunga cavi (5m IX) Extension cable kit (5m IX)	KIT0112772	104,00 €

Radiocomando incluso. Estetiche disponibili a pag 244.
Kit remote control included. See page 244 for available designs.

MODELLO Model

INTERSTELLAR IX/F/65	PRF0118893	3.600,00 €
INTERSTELLAR BL/F/65	PRF0120253	4.000,00 €

SUMMILUX

DESIGN FABRIZIO CRISÀ

LA LUCE È ARREDAMENTO, DIFFUSA DALLA CAPPA IN VETRO BIANCO ACIDATO CHE SPLENDE COME UNA GRANDE LAMPADA.

LIGHT IS DÉCOR, GIVEN OFF BY THE WHITE ACIDIC GLASS HOOD, SHINING LIKE A LARGE LAMP.

La cucina vive. E' il centro della convivialità. Summilux è morbidezza di curve con un cuore altamente tecnologico. Evidente quanto arricchisca l'ambiente. La luce si modula verso l'alto, con possibilità di attenuarne o aumentarne l'intensità. Si riflette sull'acciaio lucido o sul rame delle finiture in continui rimandi.

The kitchen lives. It is the center of friendliness. Summilux is curves of softness with a highly technological heart.
It undoubtedly enriches the space. The light is directed upwards, and we have the power of raising or lowering the brightness.
It is reflected onto the polished steel or copper of its finishes in a play of continuous reflections.

SUMMILUX

DESIGN **FABRIZIO CRISÀ**

elica

SUMMILUX

DESIGN FABRIZIO CRISÀ

≥ 50 cm

≥ 65 cm

SENSOR TECHNOLOGY

REVOLUTION FILTER

AMBIENT LIGHT

DIM-LIGHT

EASY INSTALLATION

ENERGY CLASS A

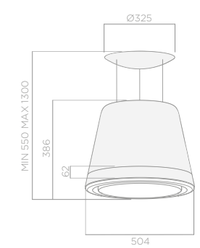

p. 238

Misure Size	Ø 50 cm
Finiture Finish	Vetro + metallo cromato, vetro + metallo effetto rame lucido Glass+ chromed metal, glass+ polished copper effect metal
Versione Version	Filtrante Recycling

Comandi Controls	TOUCH CONTROL 3V+I (SENSORE) 3s + 8 touch control (sensor)
Radiocomando Remote control	√
Illuminazione Lighting	STRIP LED 9w + LED 30w + LED 40w 3500K Strip Led 9w + Led 30w + Led 40w 3500K
Portata intensiva Booster airflow	400 m³/h
Livello sonoro max Max noise level	53 db(A)
Assorbimento totale Total absorption	124 W
Uscita Duct size	150 mm

Filtro grassi poliuretano e Revolution Filter inclusi. Vedi pagina 246.
Grease filter polyurethane and Revolution Filter included. See page 246.

ACCESSORI Accessories

Kit prolunga cavi (5m IX) Extension cable kit (5m IX)	KIT0112772	104,00 €

Radiocomando incluso. Estetiche disponibili a pag 244.
Kit remote control included. See page 244 for available designs.

MODELLO Model

SUMMILUX IX/F/50	PRF0116538	2.300,00 €
SUMMILUX COPPER/F/50	PRF0120792	2.300,00 €

Installabile sia a soffitto che a muro: cavi e staffa sono inclusi nella confezione. Nell'installazione standard con i cavi è consigliata una distanza minima dal soffitto di 810 mm. Il prodotto consente anche un'installazione speciale con distanze inferiori, fino a 550 mm.

Mounting options: both ceiling and wall. Cables and bracket are included in the package.
In standard installation with cables, we recommend a minimum distance of 810 mm from the ceiling.
The appliance also allows for special installations at lower distances, up to 550 mm.

elica

ÉDITH

DESIGN FABRIZIO CRISÀ

PASSATO E PRESENTE SI INTRECCIANO NEL SUO STILE DISCRETO E NEI SUOI DETTAGLI RICERCATI.

PAST AND PRESENT MINGLE IN ITS DISCREET STYLE AND REFINED DETAILS.

La forma è pensata per essere osservata nella sua interezza. Le linee si inseguono e si richiudono, dando vita ad un profilo perfetto che contiene un cuore di energia e luce. La cappalampadario, reinventata in termini di design, migliora ulteriormente la sua funzionalità grazie all'aspirazione perimetrale.

Its shape is designed in order to be viewed in its entirety. The lines follow one another and close up, thus creating a perfect profile that contains a core of energy and light. The suspended light hood, reinvented in terms of design, further enhances its functionality thanks to the perimeter suction.

ÉDITH CLASSIC
Placca a soffitto bianca, staffa cromata
White ceiling cover, chromed bracket

ÉDITH ROCK
Placca a soffitto inox, staffa inox
Stainless steel ceiling cover, stainless steel bracket

ÉDITH JAZZ
Placca a soffitto beige, staffa inox
Beige ceiling cover, stainless steel bracket

ÉDITH HEAVY METAL
Placca a soffitto inox, staffa nera
Stainless steel ceiling cover, black bracket

ÉDITH

DESIGN FABRIZIO CRISÀ

reddot award 2015 winner

iF DESIGN AWARD 2015

GOOD DESIGN

ECO WICO AWARDS 2 INTERIOR INNOVATION winner

≥ 50 cm

≥ 65 cm

SENSOR TECHNOLOGY

REVOLUTION FILTER

EASY INSTALLATION

ENERGY CLASS A

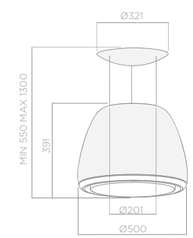

p. 238

Misure Size	Ø 50 cm
Finiture Finish	Metallo colorato, acciaio inox lucido Coloured metal, shiny stainless steel
Versione Version	Filtrante Recycling

Comandi Controls	TOUCH CONTROL 3V+I (SENSORE) 3s + B touch control (sensor)
Radiocomando Remote control	√
Illuminazione Lighting	LED 9w 3500K Led 9w 3500K
Portata intensiva Booster airflow	400 m³/h
Livello sonoro max Max noise level	53 db(A)
Assorbimento totale Total absorption	54 W
Uscita Duct size	150 mm

Filtro grassi poliuretano e Revolution Filter inclusi. Vedi pagina 246.
Grease filter polyurethane and Revolution Filter included. See page 246.

ACCESSORI Accessories

Kit prolunga cavi (5m IX) Extension cable kit (5m IX)	KIT0112772	104,00 €

Radiocomando incluso. Estetiche disponibili a pag 244.
Kit remote control included. See page 244 for available designs.

MODELLO Model

EDITH CLASSIC/F/50	PRF0098360A	2.200,00 €
EDITH ROCK/F/50	PRF0098361A	2.200,00 €
EDITH JAZZ/F/50	PRF0098362A	2.200,00 €
EDITH HEAVYMETAL/F/50	PRF0098364A	2.300,00 €

Installabile sia a soffitto che a muro: cavi e staffa sono inclusi nella confezione. Nell'installazione standard con i cavi è consigliata una distanza minima dal soffitto di 810 mm. Il prodotto consente anche un'installazione speciale con distanze inferiori, fino a 550 mm.

Mounting options: both ceiling and wall. Cables and bracket are included in the package.
In standard installation with cables, we recommend a minimum distance of 810 mm from the ceiling.
The appliance also allows for special installations at lower distances, up to 550 mm.

AUDREY CLASSIC
Placca a soffitto bianca, staffa cromata
White ceiling cover, chromed bracket

AUDREY ROCK
Placca a soffitto inox, staffa inox
Stainless steel ceiling cover, stainless steel bracket

AUDREY JAZZ
Placca a soffitto beige, staffa inox
Beige ceiling cover, stainless steel bracket

AUDREY HEAVY METAL
Placca a soffitto inox, staffa nera
Stainless steel ceiling cover, black bracket

AUDREY

DESIGN FABRIZIO CRISÀ

≥ 50 cm

≥ 65 cm

SENSOR TECHNOLOGY

REVOLUTION FILTER

EASY INSTALLATION

ENERGY CLASS A

p. 238

Misure Size	Ø 50 cm
Finiture Finish	Metallo colorato, acciaio inox lucido Coloured metal, shiny stainless steel
Versione Version	Filtrante Recycling

Comandi Controls	TOUCH CONTROL 3V+I (SENSORE) 3s + B touch control (sensor)
Radiocomando Remote control	√
Illuminazione Lighting	LED 9w 3500K Led 9w 3500K
Portata intensiva Booster airflow	400 m³/h
Livello sonoro max Max noise level	53 db(A)
Assorbimento totale Total absorption	54 W
Uscita Duct size	150 mm

Filtro grassi poliuretano e Revolution Filter inclusi. Vedi pagina 246.
Grease filter polyurethane and Revolution Filter included. See page 246.

ACCESSORI Accessories

Kit prolunga cavi (5m IX) Extension cable kit (5m IX)	KIT0112772	104,00 €

Radiocomando incluso. Estetiche disponibili a pag 244.
Kit remote control included. See page 244 for available designs.

MODELLO Model

AUDREY CLASSIC/F/50	PRF0098365A	2.200,00 €
AUDREY ROCK/F/50	PRF0098366A	2.200,00 €
AUDREY JAZZ/F/50	PRF0098367A	2.200,00 €
AUDREY HEAVYMETAL/F/50	PRF0098368A	2.300,00 €

Installabile sia a soffitto che a muro: cavi e staffa sono inclusi nella confezione. Nell'installazione standard con i cavi è consigliata una distanza minima dal soffitto di 810 mm. Il prodotto consente anche un'installazione speciale con distanze inferiori, fino a 550 mm.

Mounting options: both ceiling and wall. Cables and bracket are included in the package.
In standard installation with cables, we recommend a minimum distance of 810 mm from the ceiling.
The appliance also allows for special installations at lower distances, up to 550 mm.

SHINING PELTROX

DESIGN **FABRIZIO CRISÀ**

LA TECNOLOGIA SI VESTE DI SEMPLICITÀ E NATURALEZZA.

TECHNOLOGY DRESSES IN SIMPLICITY AND NATURALNESS.

FINITURA DI CARATTERE, INGOMBRO LEGGERO, ANIMA TECNOLOGICA.

FINISHES WITH CHARACTER, LIGHT BODY, TECHNOLOGICAL SOUL.

SHINING RUST

DESIGN FABRIZIO CRISÀ

Modelli di grande carattere che diventano gentili illuminando soffusamente. Si ricerca la semplicità e la naturalezza vestendo di finiture innovative la tecnologia che hanno nel cuore. Come tutti i modelli della gamma Téchne anche Shining è sensibilissima all'ambiente. Riconosce subito l'"aria che tira" e si regola di conseguenza.

Models with great character that become gentle through dim lighting. Lines are simple and natural, while their technological heart is dressed in innovative finishes. Like all the models in the Téchne line, also Shining is environmentally-friendly. It immediately recognizes the air quality and adjusts itself accordingly.

elica

SHINING
COPPER
DESIGN FABRIZIO CRISÀ

SHINING PELTROX
Placca a soffitto peltrox, staffa cromata
Peltrox ceiling cover, chromed bracket

SHINING RUST
Placca a soffitto ruggine, staffa cromata
Rust ceiling cover, chromed bracket

SHINING COPPER
Placca a soffitto rame, staffa nera
Copper ceiling cover, black bracket

SHINING CAST IRON
Placca a soffitto cromata, staffa cromata
Chromed ceiling cover, chromed bracket

SHINING

DESIGN FABRIZIO CRISÀ

≥ 50 cm

≥ 65 cm

SENSOR TECHNOLOGY

REVOLUTION FILTER

EASY INSTALLATION

ENERGY CLASS A

p. 238

Misure Size	Ø 50 cm
Finiture Finish	Metallo effetto peltrox, ruggine, rame, ghisa Peltrox effect metal, rust, copper, cast iron
Versione Version	Filtrante Recycling

Comandi Controls	TOUCH CONTROL 3V+I (SENSORE) 3s + B touch control (sensor)
Radiocomando Remote control	√
Illuminazione Lighting	LED 9w 3500K Led 9w 3500K
Portata intensiva Booster airflow	400 m³/h
Livello sonoro max Max noise level	53 db(A)
Assorbimento totale Total absorption	54 W
Uscita Duct size	150 mm

Filtro grassi poliuretano e Revolution Filter inclusi. Vedi pagina 246.
Grease filter polyurethane and Revolution Filter included. See page 246.

ACCESSORI Accessories

Kit prolunga cavi (5m IX) Extension cable kit (5m IX)	KIT0112772	104,00 €

Radiocomando incluso. Estetiche disponibili a pag 244.
Kit remote control included. See page 244 for available designs.

MODELLO Model

SHINING PELTROX/F/50	PRF0120497	2.500,00 €
SHINING RUST/F/50	PRF0120528	2.500,00 €
SHINING COPPER/F/50	PRF0120529	2.500,00 €
SHINING CAST IRON/F/50	PRF0120590	2.500,00 €

Installabile sia a soffitto che a muro: cavi e staffa sono inclusi nella confezione. Nell'installazione standard con i cavi è consigliata una distanza minima dal soffitto di 810 mm. Il prodotto consente anche un'installazione speciale con distanze inferiori, fino a 550 mm.

Mounting options: both ceiling and wall. Cables and bracket are included in the package.
In standard installation with cables, we recommend a minimum distance of 810 mm from the ceiling.
The appliance also allows for special installations at lower distances, up to 550 mm.

BIO ISLAND

DESIGN FABRIZIO CRISÀ

IL GRAN RITORNO DEL LEGNO ABBINATO AL BIANCO.

THE GREAT COMEBACK OF WOOD PAIRED WITH WHITE.

Bio nella versione a isola, è Il gran ritorno del legno abbinato al bianco. Eleganza e familiarità in cui ancora una volta la cappa diventa il principale complemento d'arredo. Moderna e tradizionale insieme, fa immaginare una cucina che ospita, volentieri e spesso. Bio Island ha molti talenti tecnologici, tra cui la funzione di regolazione del bianco della luce (Tune-White).

Bio in the island version. It is the great comeback of wood paired with white. It is immediately elegant and familiar, where once again the hood becomes the principal furnishing accessory. Both modern and traditional, it makes you think of a kitchen that hosts, often, and with pleasure. Bio Island has many technological talents, among which the light whiteness adjusting (Tune-White).

BIO
ISLAND
DESIGN FABRIZIO CRISÀ

BIO ISLAND

DESIGN FABRIZIO CRISÀ

≥ 50 cm

≥ 65 cm

SENSOR TECHNOLOGY

TOP PERFORMANCE

REVOLUTION FILTER

TUNE-WHITE

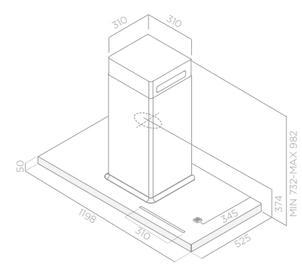

Misure Size	120x58
Finiture Finish	Bianco + legno rovere White + oak wood
Versione Version	Aspirante Duct out

Comandi Controls	TOUCH CONTROL 3V+I (SENSORE) 3s + B Touch control (sensor)
Illuminazione Lighting	STRIP LED 7w 2700-6000K Strip Led 7w 2700-6000K
Portata intensiva Booster airflow	757 m³/h
Livello sonoro max Max noise level	60 db(A)
Assorbimento totale Total absorption	317 W
Uscita Duct size	150 mm
Filtro grassi alluminio Grease filter aluminium	

ACCESSORI Accessories

Revolution filter Revolution filter	KIT0120949	180,00 €
Kit mensola 60 cm + 2 cavi Bio Island Shelf kit 60 cm + 2 cables Bio Island	KIT0120947	200,00 €
Kit cavi mensola Bio Island Shelf cable kit Bio Island	KIT0120948	80,00 €
Kit radiocomando bianco White remote control kit	KIT0121468	70,00 €
Kit radiocomando nero Black remote control kit	KIT0121469	70,00 €

Radiocomando a richiesta. Estetiche disponibili a pag 244.
Kit remote control optional. See page 244 for available designs.

MODELLO Model

BIO ISLAND WH/A/120x58 ROVERE	PRF0120967	1.850,00 €

METEORITE ISLAND

DESIGN FABRIZIO CRISÀ

≥ 50 cm

≥ 65 cm

SENSOR TECHNOLOGY

TOP PERFORMANCE

REVOLUTION FILTER

TUNE-WHITE

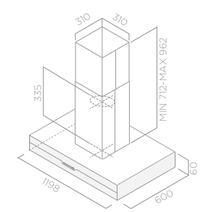

Misure Size	120x60 cm
Finiture Finish	Acciaio inox + vetro nero Stainless steel + black glass
Versione Version	Aspirante Duct out

Comandi Controls	TOUCH CONTROL 3V+I (SENSORE) 3s + B Touch control (sensor)
Illuminazione Lighting	STRIP LED 7w 2700-6000K Strip Led 7w 2700-6000K
Portata intensiva Booster airflow	779 m³/h
Livello sonoro max Max noise level	59 db(A)
Assorbimento totale Total absorption	317 W
Uscita Duct size	150 mm
Filtro grassi alluminio Grease filter aluminium	

ACCESSORI Accessories

Revolution filter Revolution filter	KIT0120949	180,00 €
Kit radiocomando bianco White remote control kit	KIT0121468	70,00 €
Kit radiocomando nero Black remote control kit	KIT0121469	70,00 €

Radiocomando a richiesta. Estetiche disponibili a pag 244.

Kit remote control optional. See page 244 for available designs.

MODELLO Model

METEORITE ISLAND IX/A/120x60	PRF0120971	1.750,00 €

HIDDEN HT

ELICA DESIGN CENTER

≥ 50 cm

≥ 65 cm

SENSOR TECHNOLOGY

HIGH PERFORMANCE

REVOLUTION FILTER

TUNE-WHITE

EASY INSTALLATION

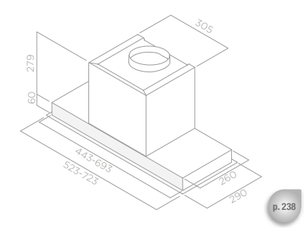

p. 238

Misure Size	60 - 90 cm
Finiture Finish	Acciaio inox + vetro bianco Stainless steel + white glass
Versione Version	Aspirante Duct out

Comandi Controls	TOUCH CONTROL 3V+I (SENSORE) 3s + B Touch control (sensor)
Illuminazione Lighting	STRIP LED 7w 2700-6000K Strip Led 7w 2700-6000K
Portata intensiva Booster airflow	581 m³/h
Livello sonoro max Max noise level	62 db(A)
Assorbimento totale Total absorption	257 W
Uscita Duct size	150 mm
Filtro grassi alluminio Grease filter aluminium	

ACCESSORI Accessories

Revolution filter Revolution filter	KIT0121411	113,00 €
Filtro carbone Charcoal filter	CFC0038668	33,00 €
Kit radiocomando bianco White remote control kit	KIT0121468	70,00 €
Kit radiocomando nero Black remote control kit	KIT0121469	70,00 €

Radiocomando a richiesta. Estetiche disponibili a pag 244.
Kit remote control optional. See page 244 for available designs.

MODELLO Model

HIDDEN HT IXGL/A/60	PRF0121263	1.000,00 €
HIDDEN HT IXGL/A/90	PRF0121264	1.050,00 €

elica

ICONIC

EQUILIBRO TRA ESTETICA E TECNICA. GRANDE FUNZIONALITÀ VESTITA CON IL MIGLIOR DESIGN. LE CAPPE ICONIC, NATE DALL'OSSERVAZIONE DELLA MANUALITÀ IN CUCINA, CI AIUTANO AGEVOLANDO L'USO DELLO SPAZIO MENTRE LO ARREDANO.

BALANCE BETWEEN BEAUTY AND TECHNIQUE. GREAT FUNCTIONALITY DRESSED IN THE BEST DESIGN. THE ICONIC HOODS, BORN OUT BY OUR ATTENTION TO MANUAL COOKING SKILLS, HELP US BY FACILITATING THE USE OF THE SPACE AS THEY DECORATE IT.

#STILE #FASCINO #FANTASIA #UNICITÀ
#STYLE #APPEAL #FANTASY #UNIQUENESS

OM AIR WHITE

OM AIR BEAUTY

OM AIR BLACK

OM AIR POP

OM AIR VINTAGE

OM AIR NATURE

OM AIR

ELICA DESIGN CENTER

≥ 45 cm

≥ 45 cm

HIGH PERFORMANCE

BACK ASPIRATION

EASY INSTALLATION

ENERGY CLASS A

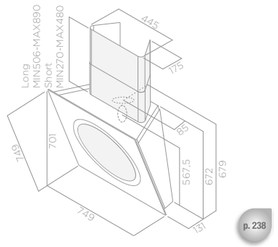

Misure Size	75 cm
Finiture Finish	Vetro bianco, vetro nero, vetro colori White glass, black glass, coloured glass
Versione Version	Filtrante Recycling

Comandi Controls	TOUCH CONTROL 3V+I 3s + B Touch control
Illuminazione Lighting	STRIP LED 7w 4000K Strip Led 7w 4000K
Portata intensiva Booster airflow	669 m³/h
Livello sonoro max Max noise level	60 db(A)
Assorbimento totale Total absorption	247 W
Uscita Duct size	150 mm

Filtro grassi poliuretano e Filtro carbone inclusi. Vedi pagina 246.
Grease filter polyurethane and Charcoal filter included. See page 246.

ACCESSORI Accessories

Kit camino long (h450-450) Long chimney kit (h450-450)	KIT0010439	194,00 €
Kit camino short (h220-270) Short chimney kit (h220-270)	KIT0010700	140,00 €

Dettagli Camini Speciali a pag. 242.
See page 242 for Special Chimney Kit.

MODELLO Model

OM AIR WH/F/75	PRF0094734	1.900,00 €
OM AIR BL/F/75	PRF0094744	1.900,00 €
OM AIR POP/F/75	PRF0098373	2.200,00 €
OM AIR BEAUTY/F/75	PRF0100137	2.200,00 €
OM AIR VINTAGE/F/75	PRF0100138	2.200,00 €
OM AIR NATURE/F/75	PRF0100231	2.200,00 €

Al momento dell'attivazione, l'anello centrale si muove elettronicamente verso l'interno consentendo l'aspirazione perimetrale.
Upon activation, the center ring electronically moves inwards, allowing perimeter suction.

AMÉLIE MATWH

AMÉLIE WOODWH

AMÉLIE

DESIGN FABRIZIO CRISÀ

≥ 50 cm

≥ 65 cm

DOUBLE BREATH

EASY INSTALLATION

ENERGY CLASS A

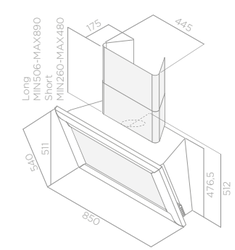

p. 238

Misure Size	85 cm
Finiture Finish	Specchio + cornice (bianco opaco, legno naturale sbiancato) Mirror + frame (matt white, whitened natural wood)
Versione Version	Filtrante Recycling

Comandi Controls	PULSANTIERA SOFT LIGHT 3V 3s Soft light push button
Illuminazione Lighting	STRIP LED 7w 4000K Strip Led 7w 4000K
Portata max Max airflow	647 m³/h
Livello sonoro max Max noise level	66 db(A)
Assorbimento totale Total absorption	247 W
Uscita Duct size	150 mm

Filtro grassi poliuretano e Filtro carbone inclusi. Vedi pagina 246.
Grease filter polyurethane and Charcoal filter included. See page 246.

ACCESSORI Accessories

Kit camino long (h450-450) Long chimney kit (h450-450)	KIT0010439	194,00 €
Kit camino short (h220-270) Short chimney kit (h220-270)	KIT0010700	140,00 €

Dettagli Camini Speciali a pag. 242.
See page 242 for Special Chimney Kit.

MODELLO Model

AMELIE MATWH/F/85	PRF0094413	1.021,00 €
AMELIE WOODWH/F/85	PRF0098371	1.021,00 €

NUAGE DRYWALL
Esempio di personalizzazione
Example of customization

NUAGE PAINTABLE

NUAGE

DESIGN FABRIZIO CRISÀ

reddot award 2016 winner

DESIGN AWARD 2016

ICONIC AWARDS INTERIOR INNOVATION winner

DESIGN MERIT ADI

2014 IDA

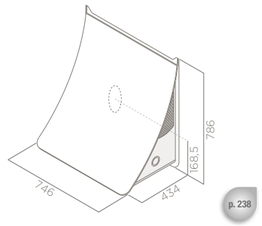

≥ 50 cm

≥ 65 cm

BACK ASPIRATION

A ENERGY CLASS

Misure Size	75 cm
Finiture Finish	Acciaio inox pannellabile con cartongesso (non incluso), bianco verniciabile Stainless steel to be paneLed with drywall (not included), paintable stainless steel
Versione Version	Filtrante Recycling

Comandi Controls	ROTATIVO ELETTRONICO 3V+I 3s + b electronic rotative
Illuminazione Lighting	STRIP LED 7w 4000K Strip Led 7w 4000K
Portata intensiva Booster airflow	581 m³/h
Livello sonoro max Max noise level	62 db(A)
Assorbimento totale Total absorption	227 W
Uscita Duct size	150 mm

Filtro grassi poliuretano e Filtro carbone inclusi. Vedi pagina 246.
Grease filter polyurethane and Charcoal filter included. See page 246.

MODELLO Model

NUAGE DRYWALL/F/75	PRF0096484	1.031,00 €
NUAGE PAINTABLE/F/75	PRF0098374	1.114,00 €

Modello unico e personalizzabile secondo le esigenze del cliente. Due le versioni disponibili: pannellabile con cartongesso (spessore di 6 mm) o acciaio inox bianco verniciabile. Cartongesso non compreso nella confezione. Le immagini presentate sono esempi di estetiche esclusivamente dimostrative.

Unique model that can be customized according to the customer's needs. Two versions available: with plasterboard panels (6mm thick) or paintable steel. Drywall not included in the packaging. The images shown are only examples of demonstration designs.

FEEL

DESIGN FABRIZIO CRISÀ

≥ 30 cm

≥ 30 cm

TOP PERFORMANCE

LONG LIFE FILTER

BACK ASPIRATION

EASY INSTALLATION

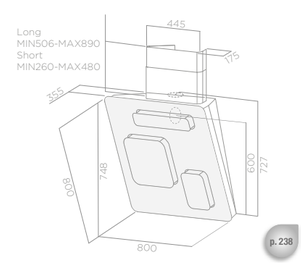

p. 238

Misure Size	80 cm
Finiture Finish	Vetro colori Glass colours
Versione Version	Filtrante Recycling

Comandi Controls	E-MOTION E-motion
Illuminazione Lighting	STRIP LED 7w 4000K Strip Led 7w 4000K
Portata intensiva Booster airflow	801 m³/h
Livello sonoro max Max noise level	58 db(A)
Assorbimento totale Total absorption	307 W
Uscita Duct size	150 mm

Filtro grassi alluminio e Filtro lunga durata inclusi. Vedi pagina 246.
Grease filter aluminium and Long life filter included. See page 246.

ACCESSORI Accessories

Kit camino long (h450-450) Long chimney kit (h450-450)	KIT0010439	194,00 €
Kit camino short (h220-270) Short chimney kit (h220-270)	KIT0010700	140,00 €

Dettagli Camini Speciali a pag. 242.
See page 242 for Special Chimney Kit.

MODELLO Model

FEEL EUPHORIA F/80	PRF0020290B	3.115,00 €

Dotata di E-motion, un sistema di controllo naturale e intuitivo. Il controllo delle funzioni avviene sfiorando i pannelli che si attivano con un movimento elettronico.
With e-motion, the natural and intuitive control system. Simply touch the electronically activated panels to operate them.

ICO SAND

ICO INOX

ICO WHITE

ICO

DESIGN FABRIZIO CRISÀ

≥ 30 cm

≥ 35 cm

HIGH PERFORMANCE

LONG LIFE FILTER

BACK ASPIRATION

EASY INSTALLATION

ENERGY CLASS A

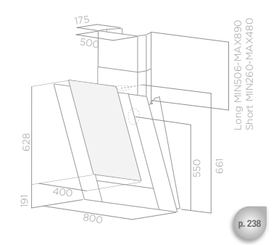

p. 238

Misure Size	80 cm
Finiture Finish	Vetro (nero, bianco, sabbia) + acciaio inox lucido, acciaio inox satinato + acciaio inox lucido Glass (black, white, light brown) + shiny stainless steel, brushed stainless steel + shiny stainless steel
Versione Version	Filtrante Recycling

Comandi Controls	CHEF CONTROL Chef Control
Illuminazione Lighting	LED 2x2,5w 4000K Led 2x2,5w 4000K
Portata intensiva Booster airflow	801 m³/h
Livello sonoro max Max noise level	64 db(A)
Assorbimento totale Total absorption	305 W
Uscita Duct size	150 mm

Filtro grassi alluminio e Filtro lunga durata inclusi. Vedi pagina 246.
Grease filter aluminium and Long life filter included. See page 246.

ACCESSORI Accessories

Kit camino long (h450-475) Long chimney kit (h450-475)	KIT0010703	187,00 €
Kit camino short (h220-270) Short chimney kit (h220-270)	KIT0010704	140,00 €

Dettagli Camini Speciali a pag. 242.
See page 242 for Special Chimney Kit.

MODELLO Model

ICO BL/F/80	PRF0010404A	2.108,00 €
ICO WH/F/80	PRF0010405A	2.108,00 €
ICO SAND F/80	PRF0023487A	2.108,00 €
ICO IX/F/80	PRF0010406A	2.108,00 €

Con Chef Control la cappa non risponde più ai comandi perchè si adatta ai bisogni.
È sufficiente scegliere la cottura sul display e chef control traduce le necessità in comandi, impostando automaticamente l'aspirazione ottimale.
With Chef Control, the hood no longer responds to controls, but to necessity.All you have to do is select the cooking type on the display and Chef control translates necessity into action, automatically setting the most appropriate airflow power.

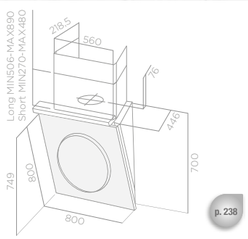

OM

ELICA DESIGN CENTER

Misure Size	80 cm	
Finiture Finish	Vetro nero + acciaio inox, vetro bianco + acciaio inox Black glass + stainless steel, white glass + stainless steel	
Versione Version	Filtrante Recycling	
Comandi Controls	TOUCH CONTROL 3V+I 3s + B Touch control	
Illuminazione Lighting	HALO 4x20w Halo 4x20w	
Portata intensiva Booster airflow	691 m³/h	
Livello sonoro max Max noise level	59 db(A)	
Assorbimento totale Total absorption	330 W	
Uscita Duct size	150 mm	

≥ 30 cm

Filtro grassi alluminio e Filtro lunga durata inclusi. Vedi pagina 246.
Grease filter aluminium and Long life filter included. See page 246.

≥ 35 cm

ACCESSORI Accessories

Kit camino long (h450-450) Long chimney kit (h450-450)	KIT01054	
Kit camino short (h220-270) Short chimney kit (h220-270)	KIT01796	

Dettagli Camini Speciali a pag. 242.
See page 242 for Special Chimney Kit.

HIGH PERFORMANCE

MODELLO Model

OM TOUCH SCREEN BL/F/80	61612979/1	1.797,00 €
OM TOUCH SCREEN WH/F/80	61612978/1	1.797,00 €

LONG LIFE FILTER

EASY INSTALLATION

D ENERGY CLASS

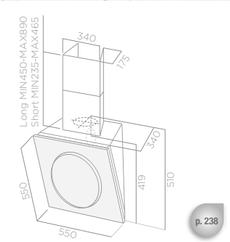

MINI OM

ELICA DESIGN CENTER

Misure Size	55 cm	
Finiture Finish	Vetro nero, vetro bianco Black glass, white glass	
Versione Version	Filtrante Recycling	
Comandi Controls	PULSANTIERA SOFT LIGHT 3V 3s Soft light push button	
Illuminazione Lighting	LED 2x2,5w 4000K Led 2x2,5w 4000K	
Portata max Max airflow	603 m³/h	
Livello sonoro max Max noise level	63 db(A)	
Assorbimento totale Total absorption	225 W	
Uscita Duct size	150 mm	

≥ 40 cm

Filtro grassi alluminio e Filtro lunga durata inclusi. Vedi pagina 246.
Grease filter aluminium and Long life filter included. See page 246.

≥ 65 cm

ACCESSORI Accessories

Kit camino long (h460-475 IX) Long chimney kit (h460-475 IX)	KIT01513	194,00 €
Kit camino short (h240-270 IX) Short chimney kit (h240-270 IX)	KIT01797	176,00 €

Dettagli Camini Speciali a pag. 242.
See page 242 for Special Chimney Kit.

HIGH PERFORMANCE

MODELLO Model

MINI OM BL/F/55	61614583A	1.490,00 €
MINI OM WH/F/55	61614584A	1.490,00 €

LONG LIFE FILTER

BACK ASPIRATION

EASY INSTALLATION

A ENERGY CLASS

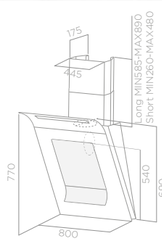

p. 238

SINFONIA

DESIGN FABRIZIO CRISÀ

Misure Size	80 cm
Finiture Finish	Vetro nero, vetro bianco Black glass, white glass
Versione Version	Filtrante Recycling
Comandi Controls	TOUCH CONTROL 3V+I 3s + B Touch control
Illuminazione Lighting	NEON 2x14w Neon 2x14w
Portata intensiva Booster airflow	757 m³/h
Livello sonoro max Max noise level	70 db(A)
Assorbimento totale Total absorption	328 W
Uscita Duct size	150 mm

≥ 30 cm

≥ 35 cm

Filtro grassi alluminio e Filtro lunga durata inclusi. Vedi pagina 246.
Grease filter aluminium and Long life filter included. See page 246.

HIGH PERFORMANCE

LONG LIFE FILTER

BACK ASPIRATION

EASY INSTALLATION

ENERGY CLASS B

ACCESSORI Accessories

Kit camino long (h450-450) Long chimney kit (h450-450)	KIT0010439	194,00 €
Kit camino short (h220-270) Short chimney kit (h220-270)	KIT0010700	140,00 €

Dettagli Camini Speciali a pag. 242.
See page 242 for Special Chimney Kit.

MODELLO Model

SINFONIA BL/F/80	PRF0010417B	1.638,00 €
SINFONIA WH/F/80	PRF0010418B	1.638,00 €

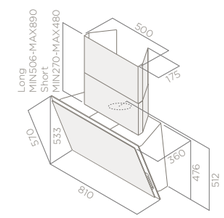

p. 238

ELLE

DESIGN FABRIZIO CRISÀ

Misure Size	80 cm
Finiture Finish	Vetro nero, vetro bianco Black glass, white glass
Versione Version	Filtrante Recycling
Comandi Controls	INFRARED TOUCH 3V+I 3s + B InfraRed touch
Illuminazione Lighting	STRIP LED 7w 4000K Strip Led 7w 4000K
Portata intensiva Booster airflow	669 m³/h
Livello sonoro max Max noise level	62 db(A)
Assorbimento totale Total absorption	247 W
Uscita Duct size	150 mm

≥ 50 cm

Filtro grassi poliuretano e Filtro carbone inclusi. Vedi pagina 246.
Grease filter polyurethane and Charcoal filter included. See page 246.

≥ 65 cm

HIGH PERFORMANCE

DOUBLE BREATH

EASY INSTALLATION

ENERGY CLASS A

ACCESSORI Accessories

Kit camino long (h450-475) Long chimney kit (h450-475)	KIT0010703	187,00 €
Kit camino short (h220-270) Short chimney kit (h220-270)	KIT0010704	140,00 €

Dettagli Camini Speciali a pag. 242.
See page 242 for Special Chimney Kit.

MODELLO Model

ELLE BL/F/80	PRF0094251	950,00 €
ELLE WH/F/80	PRF0097706	950,00 €

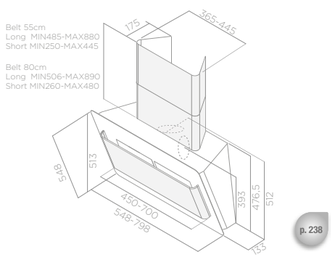

p. 238

BELT

DESIGN FABRIZIO CRISÀ

Misure Size	55 - 80 cm
Finiture Finish	Vetro (nero, bianco) + acciaio inox lucido, acciaio inox satinato + acciaio inox lucido Glass (black, white) + shiny stainless steel, brushed stainless steel + shiny stainless steel
Versione Version	**Filtrante** Recycling

Comandi Controls	TOUCH CONTROL 3V+I 3s + B Touch control
Illuminazione Lighting	HALO 2x20w Halo 2x20w
Portata intensiva Booster airflow	691 m³/h
Livello sonoro max Max noise level	68 db(A)
Assorbimento totale Total absorption	300 W
Uscita Duct size	150 mm

Filtro grassi alluminio e Filtro carbone inclusi. Vedi pagina 246.
Grease filter aluminium and Charcoal filter included. See page 246.

≥ 45 cm

≥ 65 cm

BACK ASPIRATION

EASY INSTALLATION

ENERGY CLASS C

ACCESSORI Accessories

Kit camino long (h430-460) Long chimney kit (h430-460)	KIT0010519 (55 cm)	187,00 €
Kit camino short (h220-245) Short chimney kit (h220-245)	KIT0010701 (55 cm)	140,00 €
Kit camino long (h450-450) Long chimney kit (h450-450)	KIT0010439 (80 cm)	194,00 €
Kit camino short (h220-270) Short chimney kit (h220-270)	KIT0010700 (80 cm)	140,00 €

Dettagli Camini Speciali a pag. 242.
See page 242 for Special Chimney Kit.

MODELLO Model

BELT BL/F/55	PRF0034211A	750,00 €
BELT WH/F/55	PRF0038445A	750,00 €
BELT IX/F/55	PRF0034012A	750,00 €
BELT BL/F/80	PRF0032793A	850,00 €
BELT WH/F/80	PRF0038443A	850,00 €
BELT IX/F/80	PRF0033852A	850,00 €

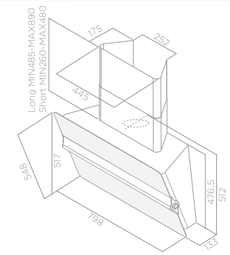

p. 238

CAPITOL

DESIGN FABRIZIO CRISÀ

Misure Size	80 cm
Finiture Finish	Vetro nero, vetro bianco, acciaio inox Black glass, white glass, stainless steel
Versione Version	**Filtrante** Recycling

Comandi Controls	ROTATIVO ELETTRONICO 3V+I 3s + b electronic rotative
Illuminazione Lighting	HALO 2x20w Halo 2x20w
Portata intensiva Booster airflow	669 m³/h
Livello sonoro max Max noise level	67 db(A)
Assorbimento totale Total absorption	300 W
Uscita Duct size	150 mm

Filtro grassi alluminio e Filtro carbone inclusi. Vedi pagina 246.
Grease filter aluminium and Charcoal filter included. See page 246.

≥ 40 cm

≥ 50 cm

EASY INSTALLATION

ENERGY CLASS C

ACCESSORI Accessories

Kit camino long (h450-450) Long chimney kit (h450-450)	KIT0010439	194,00 €
Kit camino short (h220-270) Short chimney kit (h220-270)	KIT0010700	140,00 €

Dettagli Camini Speciali a pag. 242.
See page 242 for Special Chimney Kit.

MODELLO Model

CAPITOL BL/F/80	PRF0038700A	750,00 €
CAPITOL WH/F/80	PRF0038701A	750,00 €
CAPITOL IX/F/80	PRF0038702A	750,00 €

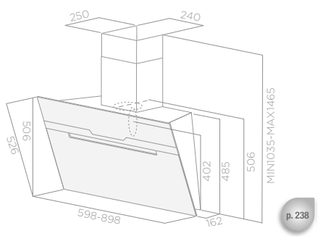

MAJESTIC

DESIGN FABRIZIO CRISÀ

Misure Size	60 - 90 cm
Finiture Finish	Acciaio inox + vetro nero Stainless steel + black glass
Versione Version	Aspirante Duct out

≥ 45cm

≥ 60 cm

Comandi Controls	TOUCH CONTROL 3V+I 3s + B Touch control
Illuminazione Lighting	HALO 2x20w Halo 2x20w
Portata intensiva Booster airflow	691 m³/h
Livello sonoro max Max noise level	65 db(A)
Assorbimento totale Total absorption	290 W
Uscita Duct size	150 mm

Filtro grassi alluminio
Grease filter aluminium

HIGH PERFORMANCE

ACCESSORI Accessories

Filtro carbone Charcoal filter	CFC0038668	33,00 €

Il camino è incluso.
The chimney is included.

DOUBLE BREATH

MODELLO Model

MAJESTIC BL/A/60	PRF0117381	700,00 €
MAJESTIC BL/A/90	PRF0116967	800,00 €
MAJESTIC WH/A/60	PRF0124235	700,00 €
MAJESTIC WH/A/90	PRF0124236	800,00 €

BACK ASPIRATION

EASY INSTALLATION

ENERGY CLASS C

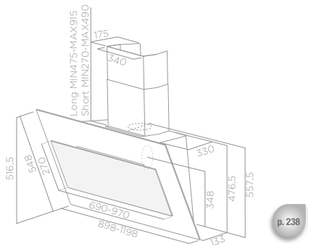

VERTIGO

ELICA DESIGN CENTER

Misure Size	90 - 120 cm
Finiture Finish	Vetro nero, vetro bianco Black glass, white glass
Versione Version	Filtrante Recycling

Comandi Controls	TOUCH CONTROL 3V+I 3s + B Touch control
Illuminazione Lighting	HALO 2x20w Halo 2x20w
Portata intensiva Booster airflow	691 m³/h
Livello sonoro max Max noise level	68 db(A)
Assorbimento totale Total absorption	300 W
Uscita Duct size	150 mm

Filtro grassi alluminio e Filtro carbone inclusi. Vedi pagina 246.
Grease filter aluminium and Charcoal filter included. See page 246.

≥ 45 cm

≥ 65 cm

ACCESSORI Accessories

Kit camino long (h460-475 IX) Long chimney kit (h460-475 IX)	KIT01513	194,00 €
Kit camino short (h240-270 IX) Short chimney kit (h240-270 IX)	KIT01797	176,00 €

Dettagli Camini Speciali a pag. 242.
See page 242 for Special Chimney Kit.

MODELLO Model

VERTIGO BL/F/90	PRF0079553A	1.020,00 €
VERTIGO WH/F/90	PRF0079554A	1.020,00 €
VERTIGO BL/F/120	PRF0079555A	1.127,00 €
VERTIGO WH/F/120	PRF0079556A	1.127,00 €

EASY INSTALLATION

BACK ASPIRATION

ENERGY CLASS C

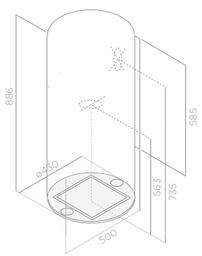

TUBE

Misure Size	Ø 43 cm
Finiture Finish	Acciaio inox Stainless steel
Versione Version	Aspirante Duct out
Comandi Controls	TOUCH CONTROL CON DISPLAY 3V+I 3s + b Touch control with display
Illuminazione Lighting	HALO 2x20w Halo 2x20w
Portata intensiva Booster airflow	496 m³/h
Livello sonoro max Max noise level	63 db(A)
Assorbimento totale Total absorption	290 W
Uscita Duct size	150 mm
Filtro grassi alluminio Grease filter aluminium	

ACCESSORI Accessories

Filtro lunga durata Long life filter	F00431/S	44,00 €

MODELLO Model

TUBE IX/A/43	PRF0007783	1.050,00 €

≥ 50 cm

≥ 65 cm

LONG LIFE FILTER

D ENERGY CLASS

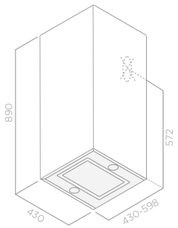

KUADRA

Misure Size	43 - 60 cm
Finiture Finish	Acciaio inox Stainless steel
Versione Version	Aspirante Duct out
Comandi Controls	TOUCH CONTROL CON DISPLAY 3V+I 3s + b Touch control with display
Illuminazione Lighting	HALO 2x20w Halo 2x20w
Portata intensiva Booster airflow	496 m³/h
Livello sonoro max Max noise level	62 db(A)
Assorbimento totale Total absorption	290 W
Uscita Duct size	150 mm
Filtro grassi alluminio Grease filter aluminium	

ACCESSORI Accessories

Filtro lunga durata Long life filter	F00431/S	44,00 €

MODELLO Model

KUADRA IX/A/43	PRF0006491	885,00 €
KUADRA IX/A/60	PRF0007419	933,00 €

≥ 50 cm

≥ 65 cm

LONG LIFE FILTER

D ENERGY CLASS

SERENDIPITY

DESIGN FABRIZIO CRISÀ

IN OGNI SITUAZIONE LA CAPPA GIUSTA.

THE RIGHT HOOD IN EVERY SITUATION.

Serendipity ti emoziona con il design caratteristico della gamma Iconic coniugato con l'affidabilità e la cura dei dettagli. In acciaio e vetro, ha dimensioni estremamente compatte. Il vetro curvo aiuta a convogliare i fumi verso l'aspirazione frontale. Le strip LED illuminano efficacemente il piano cottura e il comando touch control restituisce feedback luminosi in base alle diverse velocità attivate. Disponibile sia a parete che ad isola.

Serendipity moves you with the characteristic design of Iconic models, combined with reliability and attention to detail. In steel and glass, it is very compact. The use of curved glass helps direct the fumes towards the front aspiration panel, giving the product refinement and elegance. The LED strip allows for the best lighting of the hob and the new touch control command gives luminous feedbacks based on the different speeds selected. Available both wall mounted and island version.

SERENDIPITY

DESIGN FABRIZIO CRISÀ

≥ 50 cm

≥ 65 cm

HIGH PERFORMANCE

LONG LIFE FILTER

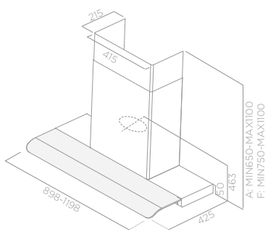

Misure Size	90 - 120 cm
Finiture Finish	Acciaio inox + vetro Stainless steel + glass
Versione Version	Aspirante Duct out

Comandi Controls	TOUCH CONTROL 3V+I 3s + B Touch control
Illuminazione Lighting	STRIP LED 7w 4000K Strip Led 7w 4000K
Portata intensiva Booster airflow	647 m³/h
Livello sonoro max Max noise level	63 db(A)
Assorbimento totale Total absorption	207 W
Uscita Duct size	150 mm
Filtro grassi alluminio Grease filter aluminium	

ACCESSORI Accessories

Filtro lunga durata Long life filter	KIT0120950	80,00 €

MODELLO Model

SERENDIPITY IX/A/90	PRF0120231	950,00 €
SERENDIPITY IX/A/120	PRF0120282	1.000,00 €

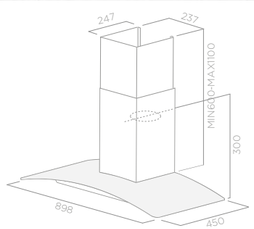

CIRCUS PLUS

ELICA DESIGN CENTER

Misure Size	90 cm
Finiture Finish	Acciaio inox + vetro Stainless steel + glass
Versione Version	Aspirante Duct out
Comandi Controls	LCD 3V+I 3s + b LCD
Illuminazione Lighting	LED 2x2,5w 4000K Led 2x2,5w 4000K
Portata intensiva Booster airflow	603 m³/h
Livello sonoro max Max noise level	62 db(A)
Assorbimento totale Total absorption	265 W
Uscita Duct size	150 mm
Filtro grassi alluminio Grease filter aluminium	

≥ 50 cm

≥ 65 cm

HIGH PERFORMANCE

LONG LIFE FILTER

ENERGY CLASS A

ACCESSORI Accessories

Filtro lunga durata Long life filter	F00262/3S	63,00 €
Filtro carbone Charcoal filter	F00333/S	21,00 €

MODELLO Model

CIRCUS PLUS IX/A/90	PRF0097372	568,00 €

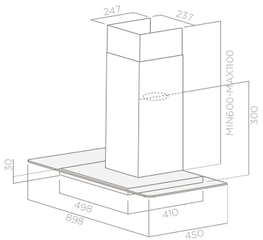

FLAT GLASS PLUS

ELICA DESIGN CENTER

Misure Size	90 cm
Finiture Finish	Acciaio inox + vetro Stainless steel + glass
Versione Version	Aspirante Duct out
Comandi Controls	LCD 3V+I 3s + b LCD
Illuminazione Lighting	LED 2x2,5w 4000K Led 2x2,5w 4000K
Portata intensiva Booster airflow	603 m³/h
Livello sonoro max Max noise level	62 db(A)
Assorbimento totale Total absorption	265 W
Uscita Duct size	150 mm
Filtro grassi alluminio Grease filter aluminium	

≥ 50 cm

≥ 65 cm

HIGH PERFORMANCE

LONG LIFE FILTER

ENERGY CLASS A

ACCESSORI Accessories

Filtro lunga durata Long life filter	F00262/3S	63,00 €
Filtro carbone Charcoal filter	F00333/S	21,00 €

MODELLO Model

FLAT GLASS PLUS IX/A/90	PRF0097368	568,00 €

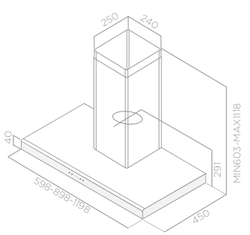

MOON
ELICA DESIGN CENTER

Misure Size	60 - 90 - 120 cm
Finiture Finish	Acciaio inox Stainless steel
Versione Version	Filtrante Recycling
Comandi Controls	TOUCH CONTROL 3V+I 3s + B Touch control
Illuminazione Lighting	NEON 14w(60cm), 21w(90cm), 28w(120cm) Neon 14w(60cm), 21w(90cm), 28w(120cm)
Portata intensiva Booster airflow	691 m³/h
Livello sonoro max Max noise level	68 db(A)
Assorbimento totale Total absorption	274 W(60cm), 281 W(90cm), 288 W (120cm)
Uscita Duct size	150 mm

Filtro grassi inox e Filtro carbone inclusi. Vedi pagina 246.
Grease filter stainless steel and Charcoal filter included. See page 246.

≥ 50 cm

≥ 65 cm

AMBIENT LIGHT

LONG LIFE FILTER

EASY INSTALLATION

ENERGY CLASS

MODELLO Model

MOON IX/F/60	PRF0091764A	794,00 €
MOON IX/F/90	PRF0079550A	838,00 €
MOON IX/F/120	PRF0079551A	945,00 €

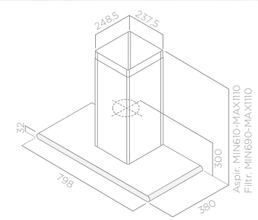

GALAXY
ELICA DESIGN CENTER

Misure Size	80 cm
Finiture Finish	Acciaio inox + vetro nero, acciaio inox + vetro bianco Stainless steel + black glass, stainless steel + white glass
Versione Version	Aspirante Duct out
Comandi Controls	TOUCH CONTROL 3V+I 3s + B Touch control
Illuminazione Lighting	HALO 2x20w Halo 2x20w
Portata intensiva Booster airflow	647 m³/h
Livello sonoro max Max noise level	69 db(A)
Assorbimento totale Total absorption	300 W
Uscita Duct size	150 mm
Filtro grassi alluminio Grease filter aluminium	

ACCESSORI Accessories

Filtro lunga durata Long life filter	F00262/3S	63,00 €
Filtro carbone Charcoal filter	F00333/S	21,00 €

≥ 50 cm

≥ 65 cm

LONG LIFE FILTER

ENERGY CLASS

MODELLO Model

GALAXY BLIX/A/80	PRF0008948A	500,00 €
GALAXY WHIX/A/80	PRF0009822A	500,00 €

LOL

ELICA DESIGN CENTER

≥ 50 cm

≥ 65 cm

HIGH PERFORMANCE

LONG LIFE FILTER

EASY INSTALLATION

B ENERGY CLASS

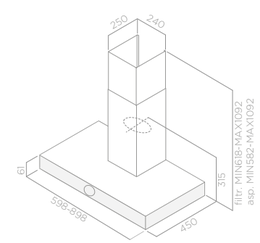

Misure Size	60 - 90 cm
Finiture Finish	Acciaio inox, nero goffrato Stainless steel, embossed black
Versione Version	Aspirante Duct out

Comandi Controls	ROTATIVO ELETTRONICO 3V+I 3s + b electronic rotative
Illuminazione Lighting	LED 2x2,5w 4000K Led 2x2,5w 4000K
Portata intensiva Booster airflow	669 m³/h
Livello sonoro max Max noise level	65 db(A)
Assorbimento totale Total absorption	260 W
Uscita Duct size	150 mm
Filtro grassi poliuretano Grease filter polyurethane	

ACCESSORI Accessories

Filtro lunga durata Long life filter	F00262/3S	63,00 €
Filtro carbone Charcoal filter	F00333/S	21,00 €

MODELLO Model

LOL IX/A/60	PRF0097149	485,00 €
LOL BL/A/60	PRF0097782	475,00 €
LOL IX/A/90	PRF0097323	516,00 €
LOL BL/A/90	PRF0097906	506,00 €

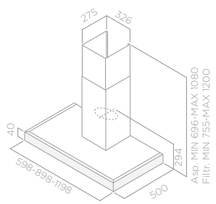

TRENDY

ELICA DESIGN CENTER

Misure Size	60 - 90 - 120 cm
Finiture Finish	Acciaio inox Stainless steel
Versione Version	Aspirante Duct out
Comandi Controls	TOUCH CONTROL CON DISPLAY 3V+I 3s + b Touch control with display
Illuminazione Lighting	HALO 2x20w, 3x20w (120cm) Halo 2x20w, 3x20w (120cm)
Portata intensiva Booster airflow	603 m³/h
Livello sonoro max Max noise level	66 db(A)
Assorbimento totale Total absorption	290 W, 310 W (120cm)
Uscita Duct size	150 mm
Filtro grassi professional inox Grease filter professional stainless steel	

ACCESSORI Accessories

Filtro lunga durata Long life filter	F00262/3S	63,00 €
Filtro carbone Charcoal filter	F00333/S	21,00 €

MODELLO Model

TRENDY IX/A/60	PRF0027024	420,00 €
TRENDY IX/A/90	PRF0027022	450,00 €
TRENDY IX/A/120	PRF0027023	480,00 €

≥ 50 cm

≥ 65 cm

LONG LIFE FILTER

D ENERGY CLASS

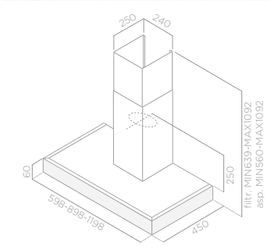

SPOT PLUS

ELICA DESIGN CENTER

Misure Size	60 - 90 - 120 cm
Finiture Finish	Acciaio inox Stainless steel
Versione Version	Aspirante Duct out
Comandi Controls	LCD 3V+I 3s + b LCD
Illuminazione Lighting	LED 2x2,5w 4000K Led 2x2,5w 4000K
Portata intensiva Booster airflow	625 m³/h
Livello sonoro max Max noise level	62 db(A)
Assorbimento totale Total absorption	265 W
Uscita Duct size	150 mm
Filtro grassi alluminio Grease filter aluminium	

ACCESSORI Accessories

Filtro lunga durata Long life filter	F00262/3S	63,00 €
Filtro carbone Charcoal filter	F00333/S	21,00 €

MODELLO Model

SPOT PLUS IX/A/60	PRF0097374	450,00 €
SPOT PLUS IX/A/90	PRF0097373	464,00 €
SPOT PLUS IX/A/120	PRF0100242	550,00 €

≥ 50 cm

≥ 65 cm

HIGH PERFORMANCE

LONG LIFE FILTER

A ENERGY CLASS

SWEET COPPER

DESIGN FABRIZIO CRISÀ

CLASSICA ATTITUDINE ALLA MODERNITÀ.

A CLASSIC ATTITUDE TO MODERNITY.

Si conferma l'attitudine di Sweet a combinarsi con tutti gli ambienti contemporanei. La realizzazione in tecnopolimero permette di ottenere linee morbide che addolciscono le forme.
Una sottile linea in acciaio lucido caratterizza l'elegante sistema di aspirazione perimetrale che permette di aumentare la velocità di captazione dei fumi di cottura.

Sweet's ability to harmonize with the contemporary living space is confirmed. The technopolymer allows for feathery lines that make shapes softer. A thin polished stainless steel line characterizes the elegant perimeter aspiration system, which increases cooking fumes uptake speed.

SWEET PELTROX

DESIGN **FABRIZIO CRISÀ**

SUGGESTIONE DA INDUSTRIA D'ALTRI TEMPI.

INDUSTRIAL CHARM FROM BYGONE DAYS.

La cappa scende, si allarga, si curva e definisce una parete come fosse una scultura. Non è un oggetto d'arte post moderno ma una cappa. Il design la rende vissuta e ci suggestiona con il suo aspetto da industria di altri tempi.

The hood descends, widens, and curves defining a wall as if it were a sculpture. It is not a post-modern art piece but a kitchen hood. The design aged it to render it antique looking and to fascinate us with that industrial feeling from another time.

SWEET

DESIGN FABRIZIO CRISÀ

iF product design award 2013

Interior innovation award 2014 Selection

≥ 60 cm

≥ 70 cm

HIGH PERFORMANCE

LONG LIFE FILTER

B ENERGY CLASS

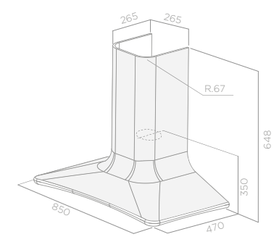

Misure Size	85 cm
Finiture Finish	Bianco opaco, tortora opaco, avorio, effetto rame opaco, peltrox, ghisa Matt white, matt umber, ivory, effect matt copper, peltrox, cast iron
Versione Version	Filtrante Recycling

Comandi Controls	TOUCH CONTROL 3V+I 3s + B Touch control
Illuminazione Lighting	STRIP LED 7w 4000K Strip Led 7w 4000K
Portata intensiva Booster airflow	625 m³/h
Livello sonoro max Max noise level	65 db(A)
Assorbimento totale Total absorption	262 W
Uscita Duct size	150 mm

Filtro grassi alluminio e Filtro lunga durata inclusi. Vedi pagina 246.
Grease filter aluminium and Long life filter included. See page 246.

ACCESSORI Accessories

Kit est. camino bianco (h 0-650) Ext. chimney kit white (h 0-650)	KIT0049580	129,00 €
Kit est. camino tortora (h 0-650) Ext. chimney kit umber (h 0-650)	KIT0049581	129,00 €
Kit est. camino avorio(h 0-650) Ext. chimney kit ivory (h 0-650)	KIT0049583	129,00 €
Kit est. camino ghisa (h 0-650) Ext. chimney kit cast iron (h 0-650)	KIT0121142	129,00 €
Kit est. camino peltrox (h 0-650) Ext. chimney kit peltrox (h 0-650)	KIT0121146	139,00 €
Kit est. camino rame (h 0-650) Ext. chimney kit copper (h 0-650)	KIT0121147	129,00 €

Dettagli Camini Speciali a pag. 242.
See page 242 for Special Chimney Kit.

MODELLO Model

SWEET WHITE F/85	PRF0043030	774,00 €
SWEET UMBER F/85	PRF0043031	774,00 €
SWEET IVORY F/85	PRF0043033	774,00 €
SWEET COPPER/F/85	PRF0120672	774,00 €
SWEET PELTROX/F/85	PRF0120689	840,00 €
SWEET CAST IRON/F/85	PRF0120702	774,00 €

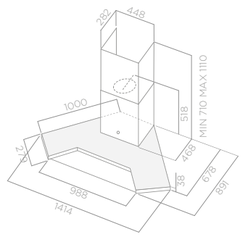

SYNTHESIS
ELICA DESIGN CENTER

Misure Size	100x100 cm
Finiture Finish	Acciaio inox + vetro Stainless steel + glass
Versione Version	Aspirante Duct out
Comandi Controls	CONTROL BALL 3V+I 3s + b control ball
Illuminazione Lighting	HALO 4x20w Halo 4x20w
Portata intensiva Booster airflow	559 m³/h
Livello sonoro max Max noise level	63 db(A)
Assorbimento totale Total absorption	255 W
Uscita Duct size	150 mm
Filtro grassi professional inox Grease filter professional stainless steel	

ACCESSORI Accessories

Filtro lunga durata Long life filter	F00262/3S	63,00 €
Filtro carbone Charcoal filter	F00333/S	21,00 €

MODELLO Model

SYNTHESIS IX A/100	64214507	1.409,00 €

≥ 50 cm

≥ 65 cm

LONG LIFE FILTER

D ENERGY CLASS

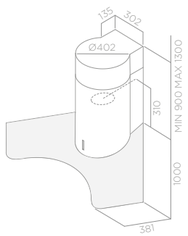

PERSONAL
ELICA DESIGN CENTER

Misure Size	100x100 cm
Finiture Finish	Acciaio inox + vetro Stainless steel + glass
Versione Version	Aspirante Duct out
Comandi Controls	PULSANTIERA SOFT LIGHT 3V 3s Soft light push button
Illuminazione Lighting	HALO 2x20w Halo 2x20w
Portata max Max airflow	537 m³/h
Livello sonoro max Max noise level	65 db(A)
Assorbimento totale Total absorption	215 W
Uscita Duct size	150 mm
Filtro grassi professional inox Grease filter professional stainless steel	

ACCESSORI Accessories

Filtro lunga durata Long life filter	F00262/3S	63,00 €
Filtro carbone Charcoal filter	F00333/S	21,00 €

MODELLO Model

PERSONAL VT+ IX/A/100	66414789	1.538,00 €

≥ 50 cm

≥ 65 cm

LONG LIFE FILTER

C ENERGY CLASS

ÉTOILE

DESIGN FABRIZIO CRISÀ

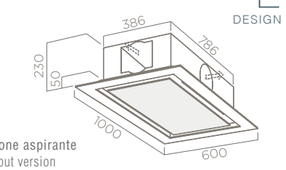

Versione aspirante
Duct-out version

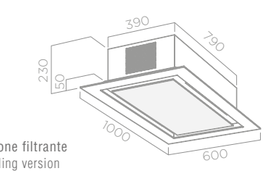

Versione filtrante
Recycling version

p. 238

HIGH PERFORMANCE

EASY INSTALLATION

B ENERGY CLASS

Misure Size	60x100 cm
Finiture Finish	Vetro bianco White glass
Versione Version	Filtrante Recycling

Comandi Controls	RADIOCOMANDO 3V+I 3s + B remote control
Illuminazione Lighting	STRIP LED 2x10,5 w 4000K Strip Led 2x10,5 w 4000K
Portata intensiva Booster airflow	669 m³/h
Livello sonoro max Max noise level	61 db(A)
Assorbimento totale Total absorption	272 W
Uscita Duct size	150 mm

Filtro grassi alluminio e Filtro carbone inclusi. Vedi pagina 246.
Grease filter aluminium and Charcoal filter included. See page 246.

Radiocomando incluso. Estetiche disponibili a pag 244.
Kit remote control included. See page 244 for available designs.

MODELLO Model

ETOILE 60X100 AP WH/GL/F	PRF0098000	1.490,00 €

Per performance ottimali si consiglia una distanza di installazione massima di 2,30m dal pavimento.
For optimum performance levels, we recommend a maximum distance of 2,30 m from the floor.

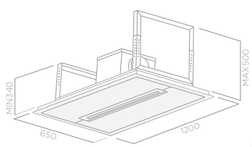

CLOUD NINE

ELICA DESIGN CENTER

p. 238

Misure Size	120x65 cm
Finiture Finish	Acciaio inox + vetro bianco Stainless steel + white glass
Versione Version	Filtrante Recycling
Comandi Controls	RADIOCOMANDO 3V+I 3s + B remote control
Illuminazione Lighting	NEON 21w Neon 21w
Portata intensiva Booster airflow	669 m³/h
Livello sonoro max Max noise level	68 db(A)
Assorbimento totale Total absorption	241 W
Uscita Duct size	150 mm

Filtro grassi alluminio e Filtro carbone inclusi. Vedi pagina 246.
Nel caso di installazione aspirante non inserire il filtro carbone incluso.
Grease filter aluminium and Charcoal filter included. See page 246.
Do not insert the included charcoal filter in duct-out version.

Radiocomando incluso. Estetiche disponibili a pag 244.
Kit remote control included. See page 244 for available designs.

MODELLO Model

CLOUD NINE WH/F/120	PRF0010423	2.344,00 €

Per performance ottimali si consiglia una distanza di installazione massima di 2,30m dal pavimento.
For optimum performance levels, we recommend a maximum distance of 2,30 m from the floor.

C
ENERGY CLASS

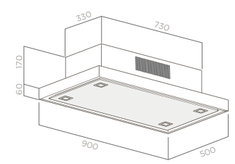

CLOUD FIVE

ELICA DESIGN CENTER

p. 238

Misure Size	90x50 cm
Finiture Finish	Acciaio inox Stainless steel
Versione Version	Solo filtrante Recycling only
Comandi Controls	RADIOCOMANDO 3V 3s remote control
Illuminazione Lighting	HALO 4x20w Halo 4x20w
Portata max Max airflow	368 m³/h
Livello sonoro max Max noise level	68 db(A)
Assorbimento totale Total absorption	220 W
Uscita Duct size	120 mm

Filtro grassi alluminio e Filtro carbone inclusi. Vedi pagina 246.
Grease filter aluminium and Charcoal filter included. See page 246.

Radiocomando incluso.
Kit remote control included.

MODELLO Model

CLOUD FIVE 90X50	PRF0091767	950,00 €

Modello non soggetto a certificazione energetica obbligatoria.
Model not subject to compulsory energy certification.

Per performance ottimali si consiglia una distanza di installazione massima di 2,30m dal pavimento.
For optimum performance levels, we recommend a maximum distance of 2,30 m from the floor.

EASY INSTALLATION

UNA FORMA INEDITA DAL MATERIALE INNOVATIVO, MAESTOSA EPPURE LEGGERA.

A NEW MAJESTIC YET LIGHT SHAPE WITH INNOVATIVE MATERIAL.

Il disegno originale lo rende un prodotto di rottura.
L'utilizzo del Cristalplant®, materiale ipoallergenico e non tossico, resistente e piacevole al tatto, ne arricchisce la struttura visiva.
La finitura vellutata, simile alla pietra naturale, avvolge l'intero monolite e gli dona una leggerezza inaspettata.
In Ye l'equilibrio tra forma, colore e materiale è perfetto e trasmette sensazioni di stupore e di familiarietà al tempo stesso.

The original design makes it a breakthrough product.
The use of Cristalplant®, a hypoallergenic non-toxic material, resistant and agreeable to the touch, enriches its visual structure. The velvety and natural stone-like finish wraps around the entire monolith and gives it unexpected lightness.
Ye offers a perfect balance of form, colour and material, which conveys astonishment and familiarity at the same time.

YE

DESIGN FABRIZIO CRISÀ

DESIGN AWARD 2016

GOOD DESIGN

≥ 65 cm

≥ 65 cm

HIGH PERFORMANCE

LONG LIFE FILTER

EASY INSTALLATION

ENERGY CLASS A

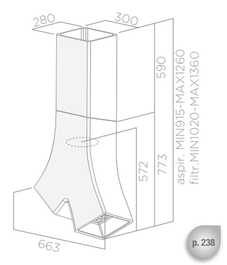

p. 238

Misure Size	66 cm
Finiture Finish	Cristalplant bianco White cristalplant
Versione Version	Aspirante Duct out

Comandi Controls	RADIOCOMANDO 3V+I 3s + B remote control
Illuminazione Lighting	LED 2x4w 4000K Led 2x4w 4000K
Portata intensiva Booster airflow	625 m³/h
Livello sonoro max Max noise level	61 db(A)
Assorbimento totale Total absorption	268 W
Uscita Duct size	150 mm

Filtro grassi poliuretano
Grease filter polyurethane

ACCESSORI Accessories

Filtro lunga durata Long life filter	CFC0098633	104,00 €

Radiocomando incluso. Estetiche disponibili a pag 244.
Kit remote control included. See page 244 for available designs.

MODELLO Model

YE WH/A/66	PRF0098375	4.021,00 €

Cristalplant®, materiale ipoallergenico e non tossico, resistente e piacevole al tatto. Grazie alla spugnetta abrasiva inclusa ogni tipo di 'aggressione' superficiale (graffi, macchie ostinate, bruciature di sigarette) può essere rimossa, mantenendo inalterato il suo aspetto nel tempo.

Cristalplant®, a hypoallergenic non-toxic material, resistant and agreeable to the touch. Thanks to the abrasive pad, any kind of surface damage (e.g. scratches, stubborn stains, cigarette burns) can be easily removed while maintaining its original appearance over time.

SEASHELL WHITE

SEASHELL WHITE MAT

SEASHELL INOX

SEASHELL BLACK

SEASHELL

DESIGN FABRIZIO CRISÀ

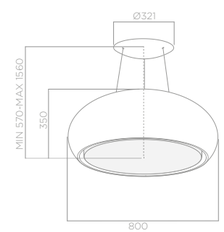

≥ 60 cm

≥ 70 cm

LONG LIFE FILTER

Misure Size	80 cm
Finiture Finish	Bianco perla, bianco opaco, nero opaco, inox lucido Pearl, matt white, matt black, shiny stainless steel
Versione Version	Filtrante Recycling

Comandi Controls	RADIOCOMANDO 3V+I 3s + B remote control
Illuminazione Lighting	NEON 4X24w Neon 4X24w
Portata intensiva Booster airflow	400 m³/h
Livello sonoro max Max noise level	67 db(A)
Assorbimento totale Total absorption	346 W

Filtro grassi alluminio e Filtro lunga durata inclusi. Vedi pagina 246.
Grease filter aluminium and Long life filter included. See page 246.

ACCESSORI Accessories

Kit prolunga cavi (2,5m IX) Extension cable kit (2,5m IX)	KIT0067590	114,00 €

Radiocomando incluso. Estetiche disponibili a pag 244.
Kit remote control included. See page 244 for available designs.

MODELLO Model

SEASHELL WH/F/80	PRF0024262A	2.350,00 €
SEASHELL WH MAT/F/80	PRF0098392	2.350,00 €
SEASHELL BL/F/80	PRF0098393	2.350,00 €
SEASHELL IX/F/80	PRF0098394	2.400,00 €

Modello non soggetto a certificazione energetica obbligatoria.
Model not subject to compulsory energy certification.

STAR

ELICA DESIGN CENTER

≥ 50 cm

≥ 65 cm

LONG LIFE FILTER

AMBIENT LIGHT

DIM-LIGHT

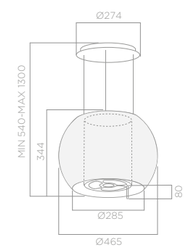

Misure Size	Ø 47 cm
Finiture Finish	Acciaio inox + vetro Stainless steel + glass
Versione Version	Filtrante Recycling

Comandi Controls	MAGIC WAND 3V+I 3s + B Magic Wand
Illuminazione Lighting	LED 5w 4000K + HALO 3x28w Led 5w 4000K + Halo 3x28w
Portata intensiva Booster airflow	515 m³/h
Livello sonoro max Max noise level	66 db(A)
Assorbimento totale Total absorption	309 W
Uscita Duct size	150 mm

Filtro grassi alluminio e Filtro lunga durata inclusi. Vedi pagina 246.
Grease filter aluminium and Long life filter included. See page 246.

ACCESSORI Accessories

Kit radiocomando bianco White remote control kit	KIT0121468	70,00 €
Kit radiocomando nero Black remote control kit	KIT0121469	70,00 €
Kit prolunga cavi (2,5m IX) Extension cable kit (2,5m IX)	KIT01889	58,00 €
Kit prolunga cavi (5m IX) Extension cable kit (5m IX)	KIT01921	104,00 €

Radiocomando a richiesta. Estetiche disponibili a pag 244.
Kit remote control optional. See page 244 for available designs.

MODELLO Model

STAR IX/F 47	65414592/4	2.824,00 €

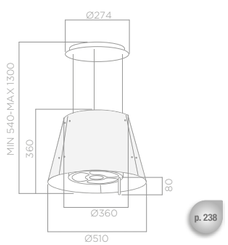

GRACE

ELICA DESIGN CENTER

p. 238

Misure Size	Ø 51 cm
Finiture Finish	Vetro bianco + acciaio inox, vetro nero + acciaio inox White glass + stainless steel, vetro nero + stainless steel
Versione Version	Filtrante Recycling
Comandi Controls	MAGIC WAND 3V+I 3s + B Magic Wand
Illuminazione Lighting	LED 5w 4000K + HALO 3x28w Led 5w 4000K + Halo 3x28w
Portata intensiva Booster airflow	515 m³/h
Livello sonoro max Max noise level	66 db(A)
Assorbimento totale Total absorption	309 W
Uscita Duct size	150 mm

≥ 50 cm

Filtro grassi alluminio e Filtro lunga durata inclusi. Vedi pagina 246.
Grease filter aluminium and Long life filter included. See page 246.

≥ 65 cm

ACCESSORI Accessories

Kit radiocomando bianco White remote control kit	KIT0121468	70,00 €
Kit radiocomando nero Black remote control kit	KIT0121469	70,00 €
Kit prolunga cavi (2,5m IX) Extension cable kit (2,5m IX)	KIT01889	58,00 €
Kit prolunga cavi (5m IX) Extension cable kit (5m IX)	KIT01921	104,00 €

LONG LIFE FILTER

Radiocomando a richiesta. Estetiche disponibili a pag 244.
Kit remote control optional. See page 244 for available designs.

AMBIENT LIGHT

MODELLO Model

GRACE WH/F 51	65414586/3	1.978,00 €
GRACE BL/F/51	PRF0010393B	1.978,00 €

DIM-LIGHT

Installabile sia a soffitto che a muro: cavi e staffa sono inclusi nella confezione.
Mounting options: both ceiling and wall. Cables and bracket are included in the package.

ENERGY CLASS B

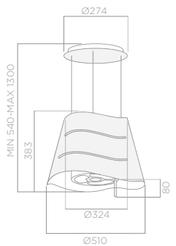

WAVE

ELICA DESIGN CENTER

p. 238

Misure Size	Ø 51 cm
Finiture Finish	Acciaio inox, nero Stainless steel, black
Versione Version	Filtrante Recycling
Comandi Controls	MAGIC WAND 3V+I 3s + B Magic Wand
Illuminazione Lighting	LED 5w 4000K + HALO 3x28w Led 5w 4000K + Halo 3x28w
Portata intensiva Booster airflow	515 m³/h
Livello sonoro max Max noise level	66 db(A)
Assorbimento totale Total absorption	309 W
Uscita Duct size	150 mm

≥ 50 cm

Filtro grassi alluminio e Filtro lunga durata inclusi. Vedi pagina 246.
Grease filter aluminium and Long life filter included. See page 246.

≥ 65 cm

ACCESSORI Accessories

Kit radiocomando bianco White remote control kit	KIT0121468	70,00 €
Kit radiocomando nero Black remote control kit	KIT0121469	70,00 €
Kit prolunga cavi (2,5m IX) Extension cable kit (2,5m IX)	KIT01889	58,00 €
Kit prolunga cavi (5m IX) Extension cable kit (5m IX)	KIT01921	104,00 €

LONG LIFE FILTER

Radiocomando a richiesta. Estetiche disponibili a pag 244.
Kit remote control optional. See page 244 for available designs.

AMBIENT LIGHT

MODELLO Model

WAVE IX/F/51	65414588/3	1.389,00 €
WAVE BL/F/51	PRF0090419A	1.389,00 €

DIM-LIGHT

Installabile sia a soffitto che a muro: cavi e staffa sono inclusi nella confezione.
Mounting options: both ceiling and wall. Cables and bracket are included in the package.

ENERGY CLASS B

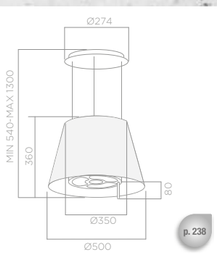

p. 238

PLATINUM

ELICA DESIGN CENTER

Misure Size	Ø 50 cm
Finiture Finish	Acciaio inox lucido Shiny stainless steel
Versione Version	Filtrante Recycling
Comandi Controls	MAGIC WAND 3V+I 3s + B Magic Wand
Illuminazione Lighting	LED 5w 4000K + HALO 3x28w Led 5w 4000K + Halo 3x28w
Portata intensiva Booster airflow	515 m³/h
Livello sonoro max Max noise level	66 db(A)
Assorbimento totale Total absorption	309 W
Uscita Duct size	150 mm

Filtro grassi alluminio e Filtro lunga durata inclusi. Vedi pagina 246.
Grease filter aluminium and Long life filter included. See page 246.

≥ 50 cm

≥ 65 cm

AMBIENT LIGHT

DIM-LIGHT

LONG LIFE FILTER

ENERGY CLASS B

ACCESSORI Accessories

Kit radiocomando bianco White remote control kit	KIT0121468	70,00 €
Kit radiocomando nero Black remote control kit	KIT0121469	70,00 €
Kit prolunga cavi (2,5m IX) Extension cable kit (2,5m IX)	KIT01889	58,00 €
Kit prolunga cavi (5m IX) Extension cable kit (5m IX)	KIT01921	104,00 €

Radiocomando a richiesta. Estetiche disponibili a pag 244.
Kit remote control optional. See page 244 for available designs.

MODELLO Model

PLATINUM IX/F 51	65414587/3	1.389,00 €

Installabile sia a soffitto che a muro: cavi e staffa sono inclusi nella confezione.
Mounting options: both ceiling and wall. Cables and bracket are included in the package.

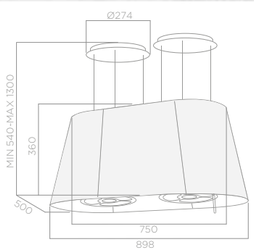

TWIN

ELICA DESIGN CENTER

Misure Size	90x50 cm
Finiture Finish	Acciaio inox Stainless steel
Versione Version	Filtrante Recycling
Comandi Controls	MAGIC WAND 3V+I 3s + B Magic Wand
Illuminazione Lighting	HALO 2x40w + HALO 6x28w Halo 2x40w + Halo 6x28w
Portata intensiva Booster airflow	867 m³/h
Livello sonoro max Max noise level	73 db(A)
Assorbimento totale Total absorption	510 W
Uscita Duct size	150 mm

Filtro grassi alluminio e Filtro lunga durata inclusi (2 pcs). Vedi pagina 246.
Grease filter aluminium and Long life filter included (2 pcs). See page 246.

≥ 50 cm

≥ 65 cm

AMBIENT LIGHT

DIM-LIGHT

LONG LIFE FILTER

ENERGY CLASS D

ACCESSORI Accessories

Kit radiocomando bianco White remote control kit	KIT0121468	70,00 €
Kit radiocomando nero Black remote control kit	KIT0121469	70,00 €
Kit prolunga cavi (2,5m IX) ordinare 2 pz Extension cable kit (2,5m IX) order 2 pcs	KIT01889 (1pc)	58,00 €
Kit prolunga cavi (5m IX) ordinare 2 pz Extension cable kit (5m IX) order 2 pcs	KIT01921 (1pc)	104,00 €

Radiocomando a richiesta. Estetiche disponibili a pag 244.
Kit remote control optional. See page 244 for available designs.

MODELLO Model

TWIN IX/F/90	65414590/2	2.108,00 €

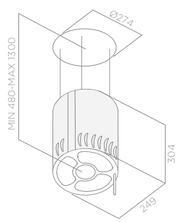

NAKED

ELICA DESIGN CENTER

Misure Size	Ø 25 cm
Finiture Finish	Acciaio inox Stainless steel
Versione Version	Filtrante Recycling

Comandi Controls	MAGIC WAND 3V+I 3s + B Magic Wand
Illuminazione Lighting	LED 5w 4000K Led 5w 4000K
Portata intensiva Booster airflow	515 m³/h
Livello sonoro max Max noise level	66 db(A)
Assorbimento totale Total absorption	225 W
Uscita Duct size	150 mm

Filtro grassi alluminio e Filtro lunga durata inclusi. Vedi pagina 246.
Grease filter aluminium and Long life filter included. See page 246.

≥ 50 cm

≥ 65 cm

LONG LIFE FILTER

DIM-LIGHT

B ENERGY CLASS

ACCESSORI Accessories

Kit radiocomando bianco White remote control kit	KIT0121468	70,00 €
Kit radiocomando nero Black remote control kit	KIT0121469	70,00 €
Kit prolunga cavi (2,5m IX) Extension cable kit (2,5m IX)	KIT01889	58,00 €
Kit prolunga cavi (5m IX) Extension cable kit (5m IX)	KIT01921	104,00 €

Radiocomando a richiesta. Estetiche disponibili a pag 244.
Kit remote control optional. See page 244 for available designs.

MODELLO Model

NAKED IX/F/25	64714985/1	943,00 €

JUNO

ELICA DESIGN CENTER

Misure Size	50 cm
Finiture Finish	Nero, bianco, inox Black, white, stainless steel
Versione Version	Filtrante Recycling

Comandi Controls	PULSANTIERA SOFT LIGHT 3V 3s Soft light push button
Illuminazione Lighting	HALO 2x20w Halo 2x20w
Portata max Max airflow	603 m³/h
Livello sonoro max Max noise level	67 db(A)
Assorbimento totale Total absorption	260 W
Uscita Duct size	150 mm

Filtro grassi alluminio e Filtro lunga durata inclusi. Vedi pagina 246.
Grease filter aluminium and Long life filter included. See page 246.

≥ 50 cm

≥ 65 cm

LONG LIFE FILTER

B ENERGY CLASS

ACCESSORI Accessories

Kit installazione a parete Wall mounted kit	KIT02263	80,00 €
Kit prolunga cavi (2,5m IX) Extension cable kit (2,5m IX)	KIT01889	58,00 €
Kit prolunga cavi (5m IX) Extension cable kit (5m IX)	KIT01921	104,00 €

MODELLO Model

JUNO BL/F/50	PRF0071970A	990,00 €
JUNO WH/F/50	PRF0071972A	990,00 €
JUNO IX/F/50	PRF0089651A	990,00 €

EASY

ELICA DESIGN CENTER

≥ 50 cm

≥ 65 cm

HIGH PERFORMANCE

LONG LIFE FILTER

Misure Size	50 cm
Finiture Finish	Nero, bianco, inox Black, white, stainless steel
Versione Version	Filtrante Recycling

Comandi Controls	TOUCH CONTROL 3V+I 3s + B Touch control
Illuminazione Lighting	LED 3x2,5w 4000K Led 3x2,5w 4000K
Portata intensiva Booster airflow	603 m³/h
Livello sonoro max Max noise level	61 db(A)
Assorbimento totale Total absorption	207 W
Uscita Duct size	150 mm

Filtro grassi alluminio e Filtro lunga durata inclusi. Vedi pagina 246.
Grease filter aluminium and Long life filter included. See page 246.

ACCESSORI Accessories

Kit installazione a parete Wall mounted kit	KIT01211394	80,00 €
Kit prolunga cavi (2,5m IX) Extension cable kit (2,5m IX)	KIT01889	58,00 €
Kit prolunga cavi (5m IX) Extension cable kit (5m IX)	KIT01921	104,00 €

MODELLO Model

EASY BL/F/50	PRF0120352	1.200,00 €
EASY WH/F/50	PRF0119940	1.200,00 €
EASY IX/F/50	PRF0120354	1.200,00 €

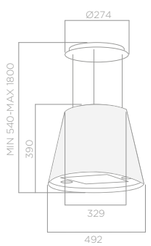

JASMINE
ELICA DESIGN CENTER

Misure Size	50 cm
Finiture Finish	Avorio, nero Ivory, black
Versione Version	Filtrante Recycling
Comandi Controls	PULSANTIERA SOFT LIGHT 3V 3s Soft light push button
Illuminazione Lighting	HALO 2x20w + HALO 4x28w Halo 2x20w + Halo 4x28w
Portata max Max airflow	603 m³/h
Livello sonoro max Max noise level	67 db(A)
Assorbimento totale Total absorption	372 W
Uscita Duct size	150 mm

Filtro grassi alluminio e Filtro lunga durata inclusi. Vedi pagina 246.
Grease filter aluminium and Long life filter included. See page 246.

≥ 50 cm

≥ 65 cm

AMBIENT LIGHT

LONG LIFE FILTER

ENERGY CLASS B

ACCESSORI Accessories

Kit prolunga cavi (2,5m IX) Extension cable kit (2,5m IX)	KIT01889	58,00 €
Kit prolunga cavi (5m IX) Extension cable kit (5m IX)	KIT01921	104,00 €
Kit installazione a parete Wall mounted kit	KIT02263	80,00 €

MODELLO Model

JASMINE PEARL F/50	71716351B	1.178,00 €
JASMINE BL/F/50	PRF0071951A	1.178,00 €

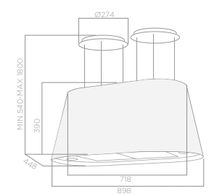

JULIETTE
ELICA DESIGN CENTER

Misure Size	90 cm
Finiture Finish	Avorio, nero Ivory, black
Versione Version	Filtrante Recycling
Comandi Controls	PULSANTIERA SOFT LIGHT 3V 3s Soft light push button
Illuminazione Lighting	HALO 2x20w + HALO 6x28w Halo 2x20w + Halo 6x28w
Portata max Max airflow	603 m³/h
Livello sonoro max Max noise level	67 db(A)
Assorbimento totale Total absorption	428 W
Uscita Duct size	150 mm

Filtro grassi alluminio e Filtro lunga durata inclusi. Vedi pagina 246.
Grease filter aluminium and Long life filter included. See page 246.

≥ 50 cm

≥ 65 cm

AMBIENT LIGHT

LONG LIFE FILTER

ENERGY CLASS B

ACCESSORI Accessories

Kit prolunga cavi (2,5m IX) Extension cable kit (2,5m IX)	KIT01889 (1pc)	58,00 €
Kit prolunga cavi (5m IX) Extension cable kit (5m IX)	KIT01921 (1pc)	104,00 €

MODELLO Model

JULIETTE PEARL F/90	71716357B	1.550,00 €
JULIETTE BL/F/90	PRF0071952A	1.550,00 €

MOON ISLAND

ELICA DESIGN CENTER

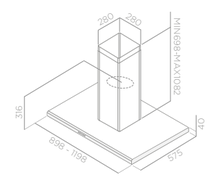

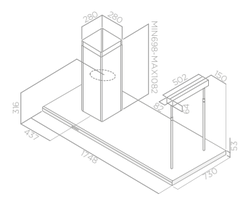

≥ 50 cm

≥ 65 cm

AMBIENT LIGHT

LONG LIFE FILTER

C ENERGY CLASS

Misure Size	60x90 cm; 60x120 cm; 60x180 cm
Finiture Finish	Acciaio inox Stainless steel
Versione Version	Aspirante - Filtrante (180 cm) Duct out - Recycling (180 cm)

Comandi Controls	TOUCH CONTROL 3V+I - DOUBLE (180 cm) 3s + B Touch control - Double (180 cm)
Illuminazione Lighting	NEON 2x21w(90cm), 2x28w(120cm), 4x21w(180cm) Neon 2x21w(90cm), 2x28w(120cm), 4x21w(180cm)
Portata intensiva Booster airflow	691 m³/h
Livello sonoro max Max noise level	68 db(A)
Assorbimento totale Total absorption	302 W (90cm) 316 W (120cm) 344 W (180cm)
Uscita Duct size	150 mm

Filtro grassi inox (90 - 120 cm) o Filtro grassi alluminio (180 cm)
Grease filter stainless steel (90 - 120 cm) or Aluminium grease filter (180 cm)

ACCESSORI Accessories

Filtro lunga durata Long life filter	F00262/3S	63,00 €
Filtro carbone (*Incluso) Charcoal filter (*Included)	F00333/S	21,00 €

MODELLO Model

MOON IS IX/A/60X90	PRF0093507A	1.341,00 €
MOON IS IX/A/60X120	PRF0093541A	1.547,00 €
MOON ISLAND IX/F/180*	PRF0079552A	1.875,00 €

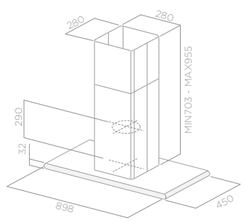

GALAXY ISLAND

ELICA DESIGN CENTER

Misure Size	90x45 cm
Finiture Finish	Acciaio inox + vetro nero, acciaio inox + vetro bianco Stainless steel + black glass, stainless steel + white glass
Versione Version	Aspirante Duct out
Comandi Controls	TOUCH CONTROL 3V+I 3s + B Touch control
Illuminazione Lighting	HALO 4x10w Halo 4x10w
Portata intensiva Booster airflow	647 m³/h
Livello sonoro max Max noise level	69 db(A)
Assorbimento totale Total absorption	300 W
Uscita Duct size	150 mm
Filtro grassi alluminio Grease filter aluminium	

ACCESSORI Accessories

Filtro lunga durata Long life filter	F00262/3S	63,00 €
Filtro carbone Charcoal filter	F00333/S	21,00 €

MODELLO Model

GALAXY ISLAND BLIX/A/90x45	PRF0017852A	1.100,00 €
GALAXY ISLAND WHIX/A/90x45	PRF0019192A	1.100,00 €

≥ 50 cm

≥ 65 cm

LONG LIFE FILTER

C ENERGY CLASS

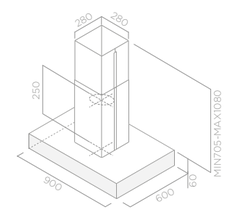

SPOT PLUS ISLAND

ELICA DESIGN CENTER

Misure Size	90x60 cm
Finiture Finish	Acciaio inox Stainless steel
Versione Version	Aspirante Duct out
Comandi Controls	LCD 3V+I 3s + b LCD
Illuminazione Lighting	LED 4x2,5w 4000K Led 4x2,5w 4000K
Portata intensiva Booster airflow	603 m³/h
Livello sonoro max Max noise level	64 db(A)
Assorbimento totale Total absorption	270 W
Uscita Duct size	150 mm
Filtro grassi alluminio Grease filter aluminium	

ACCESSORI Accessories

Filtro lunga durata Long life filter	F00262/3S	63,00 €
Filtro carbone Charcoal filter	F00333/S	21,00 €

MODELLO Model

SPOT PLUS ISLAND IX/A/90	PRF0097375	980,00 €

≥ 50 cm

≥ 65 cm

HIGH PERFORMANCE

LONG LIFE FILTER

A ENERGY CLASS

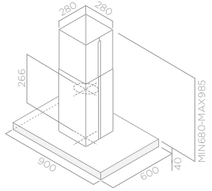

TRENDY ISLAND

ELICA DESIGN CENTER

Misure Size	90x60 cm
Finiture Finish	Acciaio inox Stainless steel
Versione Version	Aspirante Duct out
Comandi Controls	TOUCH CONTROL CON DISPLAY 3V+I 3s + b Touch control with display
Illuminazione Lighting	HALO 4x20w Halo 4x20w
Portata intensiva Booster airflow	603 m³/h
Livello sonoro max Max noise level	66 db(A)
Assorbimento totale Total absorption	330 W
Uscita Duct size	150 mm
Filtro grassi professional inox Grease filter professional stainless steel	

≥ 50 cm

≥ 65 cm

HIGH PERFORMANCE

LONG LIFE FILTER

D ENERGY CLASS

ACCESSORI Accessories

Filtro lunga durata Long life filter	F00262/3S	63,00 €
Filtro carbone Charcoal filter	F00333/S	21,00 €

MODELLO Model

TRENDY IS IX/A/90X60	PRF0100078	1.021,00 €

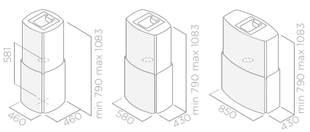

CHROME

ELICA DESIGN CENTER

Misure Size	46x46 cm; 58x43 cm; 85x43 cm
Finiture Finish	Acciaio inox lucido Shiny stainless steel
Versione Version	Aspirante Duct out
Comandi Controls	MAGIC WAND 3V+I 3s + B Magic Wand
Illuminazione Lighting	LED 2x2,5w 4000K, 4x2,5w 4000K (85 cm) Led 2x2,5w 4000K, 4x2,5w 4000K (85 cm)
Portata intensiva Booster airflow	603 m³/h
Livello sonoro max Max noise level	55 db(A)
Assorbimento totale Total absorption	255 W, 260 W (85 cm)
Uscita Duct size	120 - 150 mm
Filtro grassi EDS3 Grease filter EDS3	

≥ 50 cm

≥ 65 cm

HIGH PERFORMANCE

LONG LIFE FILTER

B ENERGY CLASS

ACCESSORI Accessories

Filtro lunga durata Long life filter	CFC0097952	112,00 €
Kit radiocomando bianco White remote control kit	KIT0121468	70,00 €
Kit radiocomando nero Black remote control kit	KIT0121469	70,00 €

Radiocomando a richiesta. Estetiche disponibili a pag 244.
Kit remote control optional. See page 244 for available designs.

MODELLO Model

CHROME EDS IX/A/46	69315812C	1.632,00 €
CHROME EDS IX/A/58	69315976C	1.632,00 €
CHROME EDS IX/A/85	69315977C	1.732,00 €

Il sistema Elica Deep Silence (EDS3) permette una funzionalità estremamente silenziosa, addirittura impercettibile alle basse velocità, con una riduzione dell'inquinamento acustico ambientale di oltre il 35% rispetto alle cappe tradizionali.

The Elica Deep Silence (EDS3) system allows the hood to function with the lowest level of noise possible in fact, at low speeds, there is no perceptible noise at all. This reduce domestic noise pollution of more than 35% with respect to traditional cooker hoods.

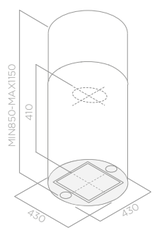

TUBE ISLAND

Misure Size	Ø 43 cm
Finiture Finish	Acciaio inox Stainless steel
Versione Version	Aspirante Duct out
Comandi Controls	TOUCH CONTROL CON DISPLAY 3V+I 3s + b Touch control with display
Illuminazione Lighting	HALO 2x20w Halo 2x20w
Portata intensiva Booster airflow	496 m³/h
Livello sonoro max Max noise level	63 db(A)
Assorbimento totale Total absorption	290 W
Uscita Duct size	150 mm
Filtro grassi alluminio Grease filter aluminium	

ACCESSORI Accessories

Filtro lunga durata Long life filter	F00431/S	44,00 €

MODELLO Model

TUBE ISLAND IX/A/43	PRF0009572	1.284,00 €

≥ 50 cm

≥ 65 cm

LONG LIFE FILTER

ENERGY CLASS D

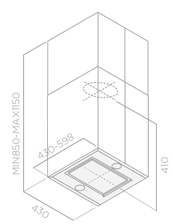

KUADRA ISLAND

Misure Size	43x43 cm; 43x60 cm
Finiture Finish	Acciaio inox Stainless steel
Versione Version	Aspirante Duct out
Comandi Controls	TOUCH CONTROL CON DISPLAY 3V+I 3s + b Touch control with display
Illuminazione Lighting	HALO 2x20w Halo 2x20w
Portata intensiva Booster airflow	496 m³/h
Livello sonoro max Max noise level	62 db(A)
Assorbimento totale Total absorption	290 W
Uscita Duct size	150 mm
Filtro grassi alluminio Grease filter aluminium	

ACCESSORI Accessories

Filtro lunga durata Long life filter	F00431/S	44,00 €

MODELLO Model

KUADRA ISLAND IX/A/43	PRF0007655	1.050,00 €
KUADRA ISLAND IX/A/60	PRF0007028	1.120,00 €

≥ 50 cm

≥ 65 cm

LONG LIFE FILTER

ENERGY CLASS D

SERENDIPITY ISLAND

DESIGN FABRIZIO CRISÀ

IL DESIGN CHE UNISCE ACCIAIO E VETRO IN DIMENSIONI ESTREMAMENTE COMPATTE.

DESIGN COMBINES STEEL AND GLASS WITH VERY COMPACT DIMENSIONS.

Serendipity Island fa parte della linea prodotti Iconic, nata per coniugare l'affidabilità e la cura dei dettagli con il design emozionale, valori che da sempre caratterizzano il brand Elica. Qui nella versione a isola, la T-Shape dall'innovativo design, unisce acciaio e vetro, con dimensioni estremamente compatte. Il vetro curvo convoglia i fumi verso l'aspirazione frontale. Le strip LED permettono di illuminare in maniera ottimale il piano cottura e il comando touch control restituisce feedback luminosi in base alle diverse velocità attivate.

Serendipity Island is part of the Iconic product line, created to combine reliability and attention to detail with emotional design, values that have always characterized the Elica brand. Here in the island version, the innovative T-Shape design, combines steel and glass, with very compact dimensions. The curved glass directs fumes towards the front aspiration. The LED strips allow for optimum lighting of the hob and the touch control gives luminous feedback based on the various activated speeds.

SERENDIPITY ISLAND

DESIGN FABRIZIO CRISÀ

≥ 50 cm

≥ 65 cm

HIGH PERFORMANCE

LONG LIFE FILTER

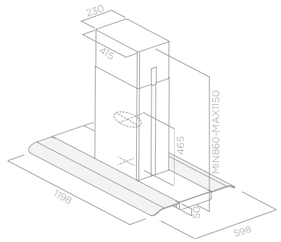

Misure Size	120x60 cm
Finiture Finish	Acciaio inox + vetro Stainless steel + glass
Versione Version	Aspirante Duct out

Comandi Controls	TOUCH CONTROL 3V+I 3s + B Touch control
Illuminazione Lighting	STRIP LED 7w 4000K Strip Led 7w 4000K
Portata intensiva Booster airflow	647 m³/h
Livello sonoro max Max noise level	63 db(A)
Assorbimento totale Total absorption	207 W
Uscita Duct size	150 mm
Filtro grassi alluminio Grease filter aluminium	

ACCESSORI Accessories

Filtro lunga durata Long life filter	KIT0120950	80,00 €

MODELLO Model

SERENDIPITY ISLAND IX/A/120x60	PRF0120064	1.450,00 €

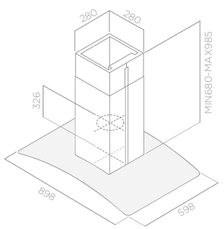

CIRCUS PLUS ISLAND

ELICA DESIGN CENTER

Misure Size	90x60 cm
Finiture Finish	Acciaio inox + vetro Stainless steel + glass
Versione Version	Aspirante Duct out
Comandi Controls	LCD 3V+I 3s + b LCD
Illuminazione Lighting	LED 2x2,5w 4000K Led 2x2,5w 4000K
Portata intensiva Booster airflow	603 m³/h
Livello sonoro max Max noise level	62 db(A)
Assorbimento totale Total absorption	265 W
Uscita Duct size	150 mm
Filtro grassi alluminio Grease filter aluminium	

≥ 50 cm

≥ 65 cm

HIGH PERFORMANCE

LONG LIFE FILTER

ENERGY CLASS A

ACCESSORI Accessories

Filtro lunga durata Long life filter	F00262/3S	63,00 €
Filtro carbone Charcoal filter	F00333/S	21,00 €

MODELLO Model

CIRCUS PLUS ISLAND IX/A/90	PRF0097370	950,00 €

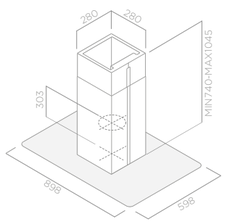

FLAT GLASS PLUS ISLAND

Misure Size	90x60 cm
Finiture Finish	Acciaio inox + vetro Stainless steel + glass
Versione Version	Aspirante Duct out
Comandi Controls	LCD 3V+I 3s + b LCD
Illuminazione Lighting	LED 2x2,5w 4000K Led 2x2,5w 4000K
Portata intensiva Booster airflow	603 m³/h
Livello sonoro max Max noise level	62 db(A)
Assorbimento totale Total absorption	265 W
Uscita Duct size	150 mm
Filtro grassi alluminio Grease filter aluminium	

≥ 50 cm

≥ 65 cm

HIGH PERFORMANCE

LONG LIFE FILTER

ENERGY CLASS A

ACCESSORI Accessories

Filtro lunga durata Long life filter	F00262/3S	63,00 €
Filtro carbone Charcoal filter	F00333/S	21,00 €

MODELLO Model

FLAT GLASS ISLAND PLUS IX/A/90	PRF0097369	950,00 €

HIDDEN

ELICA DESIGN CENTER

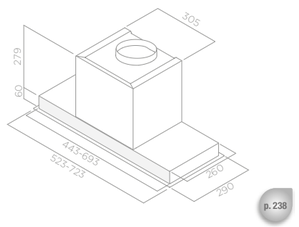

≥ 50 cm

≥ 65 cm

HIGH PERFORMANCE

EASY INSTALLATION

B ENERGY CLASS

Misure Size	60 - 90 cm
Finiture Finish	Acciaio inox, acciaio inox + vetro bianco Stainless steel, stainless steel + white glass
Versione Version	Aspirante Duct out

Comandi Controls	TOUCH CONTROL 3V+I 3s + B Touch control
Illuminazione Lighting	STRIP LED 7w 4000K Strip Led 7w 4000K
Portata intensiva Booster airflow	603 m³/h
Livello sonoro max Max noise level	65 db(A)
Assorbimento totale Total absorption	262 W
Uscita Duct size	150 mm
Filtro grassi alluminio Grease filter aluminium	

ACCESSORI Accessories

Filtro carbone Charcoal filter	CFC0038668	33,00 €

MODELLO Model

HIDDEN IX/A/60	PRF0092333	485,00 €
HIDDEN IX/A/90	PRF0095073	547,00 €
HIDDEN IXGL/A/60	PRF0097676	516,00 €
HIDDEN IXGL/A/90	PRF0097708	568,00 €

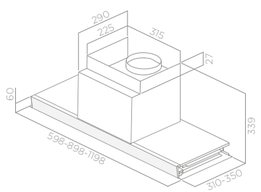

p. 238

FILO

DESIGN FABRIZIO CRISÀ

Misure Size	60 - 90 - 120 cm
Finiture Finish	Acciaio inox + vetro bianco Stainless steel + white glass
Versione Version	Aspirante Duct out
Comandi Controls	ROTATIVO ELETTRONICO 3V+I 3s + b electronic rotative
Illuminazione Lighting	LED 2x2,5w 4000K Led 2x2,5w 4000K
Portata intensiva Booster airflow	581 m³/h
Livello sonoro max Max noise level	64 db(A)
Assorbimento totale Total absorption	255 W
Uscita Duct size	150 mm
Filtro grassi alluminio Grease filter aluminium	

ACCESSORI Accessories

Filtro lunga durata Long life filter	KIT0037910	55,00 €

MODELLO Model

FILO IX/A/60	PRF0025026	671,00 €
FILO IX/A/90	PRF0025028	753,00 €
FILO IX/A/120	PRF0025030	815,00 €

≥ 50 cm

≥ 50 cm

LONG LIFE FILTER

D ENERGY CLASS

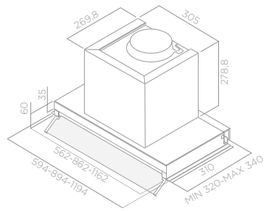

p. 238

BOX IN PLUS

ELICA DESIGN CENTER

Misure Size	60 - 90 - 120 cm
Finiture Finish	Acciaio inox + vetro bianco Stainless steel + white glass
Versione Version	Aspirante Duct out
Comandi Controls	ROTATIVO 3V 3s Rotative
Illuminazione Lighting	LED 2x2,5w 4000K Led 2x2,5w 4000K
Portata max Max airflow	647 m³/h
Livello sonoro max Max noise level	68 db(A)
Assorbimento totale Total absorption	260 W
Uscita Duct size	150 mm
Filtro grassi alluminio Grease filter aluminium	

ACCESSORI Accessories

Kit camino H12 Boxin Chimney kit H12 Boxin	KIT0091876	42,00 €
Filtro carbone Charcoal filter	CFC0038668	33,00 €

MODELLO Model

BOX IN PLUS IXGL/A/60	PRF0097795	506,00 €
BOX IN PLUS IXGL/A/90	PRF0097796	547,00 €
BOX IN PLUS IXGL/A/120	PRF0097797	650,00 €

≥ 50 cm

≥ 50 cm

EASY INSTALLATION

B ENERGY CLASS

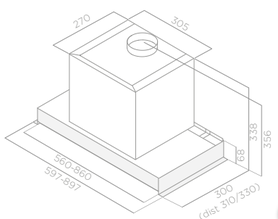

p. 238

GLASS OUT

ELICA DESIGN CENTER

Misure Size	60 - 90 cm
Finiture Finish	Acciaio inox + vetro Stainless steel + glass
Versione Version	Aspirante Duct out
Comandi Controls	TOUCH CONTROL 3V+I 3s + B Touch control
Illuminazione Lighting	STRIP LED 7w 4000K Strip Led 7w 4000K
Portata intensiva Booster airflow	559 m³/h
Livello sonoro max Max noise level	61 db(A)
Assorbimento totale Total absorption	227 W
Uscita Duct size	150 mm
Filtro grassi inox Grease filter stainless steel	

ACCESSORI Accessories

Filtro carbone Charcoal filter	CFC0038668	33,00 €

MODELLO Model

GLASS OUT IX/A/60	PRF0109787	722,00 €
GLASS OUT IX/A/90	PRF0109788	753,00 €

≥ 50 cm

≥ 55 cm

EASY INSTALLATION

A ENERGY CLASS

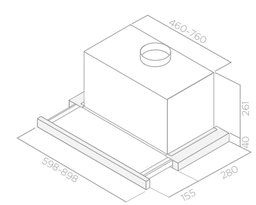

p. 238

ELITE 26

ELICA DESIGN CENTER

Misure Size	60 - 90 cm
Finiture Finish	Acciaio inox Stainless steel
Versione Version	Aspirante Duct out
Comandi Controls	TOUCH CONTROL 3V+I 3s + B Touch control
Illuminazione Lighting	HALO 2x20w Halo 2x20w
Portata intensiva Booster airflow	581 m³/h
Livello sonoro max Max noise level	62 db(A)
Assorbimento totale Total absorption	255 W
Uscita Duct size	150 mm
Filtro grassi alluminio Grease filter aluminium	

ACCESSORI Accessories

Filtro carbone Charcoal filter	CFC0038668	33,00 €

MODELLO Model

ELITE26 IX/A/60	PRF0038809	430,00 €
ELITE26 IX/A/90	PRF0038812	474,00 €

≥ 50 cm

≥ 50 cm

C ENERGY CLASS

SEE YOU

DESIGN FABRIZIO CRISÀ

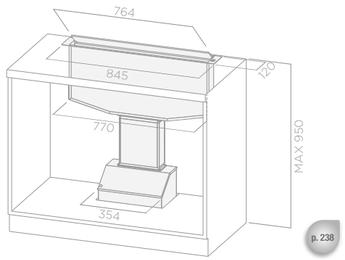

p. 238

LONG LIFE FILTER

HIGH PERFORMANCE

EASY INSTALLATION

C ENERGY CLASS

Misure Size	90 cm
Finiture Finish	Acciaio inox + vetro, nero + vetro Stainless steel + glass, black + glass
Versione Version	Aspirante Duct out

Comandi Controls	TOUCH CONTROL 3V+I 3s + B Touch control
Portata intensiva Booster airflow	677 m³/h
Livello sonoro max Max noise level	66 db(A)
Assorbimento totale Total absorption	252 W
Uscita Duct size	150 mm
Filtro grassi alluminio Grease filter aluminium	

ACCESSORI Accessories

Filtro lunga durata Long life filter	KIT0121492	72,00 €
Kit installazione filtrante See You Recycling kit See You	KIT0120955	157,00 €

MODELLO Model

SEE YOU IX/A/90	PRF0120983	1.600,00 €
SEE YOU BL/A/90	PRF0120984	1.600,00 €

Approfondimenti e kit istallazione filtrante a pag.250.
Futher informations and recycling kit on page 250.

PANDORA

ELICA DESIGN CENTER

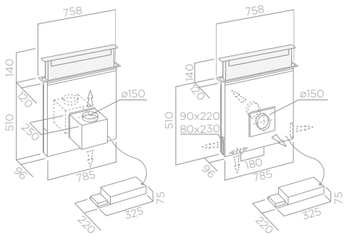

p. 238

Misure Size	90 cm
Finiture Finish	Nero, acciaio inox Black, stainless steel
Versione Version	Filtrante (motore interno)/Aspirante (motore esterno) Recycling (internal motor)/Duct out (external motor)

HIGH PERFORMANCE

A ENERGY CLASS

Comandi Controls	TOUCH CONTROL 3V+I 3s + B Touch control
Portata intensiva Booster airflow	680 m³/h
Livello sonoro max Max noise level	57 db(A)
Assorbimento totale Total absorption	250 W
Uscita Duct size	150 mm

Filtro grassi alluminio e Filtro carbone (mot. int.) inclusi. Vedi pagina 246.
Grease filter aluminium and Charcoal filter (int. mot) included. See page 246.

ACCESSORI Accessories

Kit filtro carbone Pandora (*Incluso) Charcoal filter kit Pandora (*Included)	KIT0120954	45,00 €
Motore esterno GME 22 External motor GME 22	PRF0006212A	1.168,00 €
Motore esterno GME 88 External motor GME 88	PRF0046491A	1.168,00 €

Dettagli motori esterni disponibili a pag.249
See page 249 for external motor specifications

MODELLO Model

PANDORA BL/F/90 *	PRF0120979	1.350,00 €
PANDORA IX/F/90 *	PRF0120980	1.350,00 €
PANDORA GME BL/A/90	PRF0120981	1.150,00 €
PANDORA GME IX/A/90	PRF0120982	1.150,00 €

ADAGIO

DESIGN FABRIZIO CRISÀ

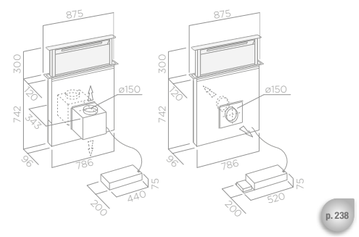

HIGH PERFORMANCE

B ENERGY CLASS

Misure Size	90 cm
Finiture Finish	Acciaio inox + vetro nero, acciaio inox + vetro bianco, acciaio inox Stainless steel + black glass, stainless steel + white glass, stainless steel
Versione Version	Filtrante (motore interno)/Aspirante (motore esterno) Recycling (motore interno)/Duct out (motore esterno)

Comandi Controls	TOUCH CONTROL 3V+I 3s + B Touch control
Illuminazione Lighting	NEON 21w Neon 21w
Portata intensiva Booster airflow	757 m³/h
Livello sonoro max Max noise level	62 db(A)
Assorbimento totale Total absorption	296 W
Uscita Duct size	150 mm

Filtro grassi alluminio e Filtro carbone inclusi (mot. interno). Vedi pagina 246.
Grease filter aluminium and Charcoal filter included (internal motor). See page 246.

ACCESSORI Accessories

Filtro carbone (*Incluso) Charcoal filter (*Included)	FCB0060650 (2pcs)	63,00 €
Kit radiocomando bianco White remote control kit	KIT0121468	70,00 €
Kit radiocomando nero Black remote control kit	KIT0121469	70,00 €
Motore esterno GME 22 External motor GME 22	PRF0006212A	1.168,00 €
Motore esterno GME 88 External motor GME 88	PRF0046491A	1.168,00 €

Dettagli motori esterni disponibili a pag.249
See page 249 for external motor specifications

Radiocomando a richiesta. Estetiche disponibili a pag.244.
Kit remote control optional. See page 244 for available designs.

MODELLO Model

ADAGIO BL/F/90 *	PRF0006191A	2.000,00 €
ADAGIO WH/F/90 *	PRF0006195A	2.000,00 €
ADAGIO IX/F/90 *	PRF0006197A	1.950,00 €
ADAGIO GME BL/A/90	PRF0106378	1.800,00 €
ADAGIO GME IX/A/90	PRF0106382	1.750,00 €
ADAGIO GME WH/A/90	PRF0106386	1.800,00 €

WIRELESS CONNECTIVITY

WIRELESS CONNECTIVITY

L'utilizzo della connessione wireless garantisce una comunicazione costante tra piano cottura e cappa. Le informazioni di utilizzo del piano (zone attivate, potenza di cottura e presenza di pentole) vengono trasmesse in tempo reale alla cappa che le elabora. La cappa quindi seleziona, in modo automatico, il livello di funzionamento ottimale per assicurare una migliore qualità dell'aria all'interno della cucina. In questo modo è possibile concentrarsi totalmente sul processo di preparazione dei cibi. La cappa si spegne automaticamente quando non è più necessario aspirare i fumi, evitando così uno spreco di energia.

The wireless connection ensures constant communication between the induction hob and the cooker hood. Usage information of the hob (activated zones, cooking power and presence of pots) are transmitted in real time to the hood that processes them. The hood then selects automatically the optimum operating level to ensure a better quality of the air inside the kitchen. In this way it is possible to focus entirely on the food preparation. The hood turns off automatically when it is no longer necessary extracting cooking fumes, thus avoiding a waste of energy.

SENSOR TECHNOLOGY

SENSOR TECHNOLOGY

Alcuni modelli sono equipaggiati con un sensore in grado di renderli semi-automatici. Questo sensore fa si che la cappa riconosca la quantità di vapori provenienti dalla cottura e reagisca in tempo reale attivando così il livello di funzionamento ottimale. Inoltre, grazie alla Sensor Technology, la cappa analizza la qualità dei vapori emessi e si autoregola garantendo una perfetta qualità dell'aria.

Some models are equipped with a sensor that is able to make them semi-automatic. This sensor allows the hood to recognize the quality of cooking vapors, and to act on the spot, thus activating the most suitable performance level. Furthermore, thanks to the Sensor Technology, the hood analyzes the quality of the vapors emitted and self-adjusts operation thus guaranteeing perfect air quality.

TOP PERFORMANCE

TOP PERFORMANCE

Caratteristiche ed elevatissime prestazioni per modelli con capacità di aspirazione oltre i 700 m^3/h e rumorosità tra 55 e 60 db(A) alla massima velocità. Dai test di controllo che determinano la capacità di svolgere il compito per cui sono progettate, escono queste cappe performanti e silenziose. Per queste prestazioni d'eccellenza sono considerate feature top di mercato.

Special features and very high performances for models with aspiration capacity over 700 m^3/h, and noise level between 55 and 60 db(A) at maximum speed. These high performance silent hoods are the result of control tests aimed at determining their capacity of carrying out the task they were designed for. It is for this excellent performance that they are considered as the top feature in the market.

HIGH PERFORMANCE

HIGH PERFORMANCE

Prestazioni eccellenti e per i modelli dotati di questo plus. Ottimali capacità di captazione fumi con range di aspirazione tra 600 e 700 m^3 e con rumorosità tra i 60 e 65 db(A) alla massima velocità (il riferimento varia in base alla categoria di cappe).

Excellent performance for models equipped with this plus. High fume capturing capacity with an aspiration range between 600 and 700 m^3. With a noise level between 60-65 db(A) at maximum speed (reference point varies based on the hood category).

DOUBLE BREATH

DOUBLE BREATH

In aggiunta alla classica zona frontale di aspirazione, è stata progettata un'apertura inferiore che permette ai fumi di cottura di essere captati in maniera ancor più rapida e diretta, assicurando così performance sempre migliori. I progettisti e sperimentatori dei laboratori Elica studiano varianti di aspirazione muovendosi in ogni direzione di ricerca, indagando fino ad arrivare a quelle più efficaci e non fermandosi nemmeno a queste.

In addition to the traditional aspiration front area, a lower opening has been designed, that captures cooking fumes in an even faster and direct way, thus assuring even better performances. The Elica designers and laboratory testers study different ways of aspiration, going in every direction research takes them, investigating until they reach the most efficient solutions, and still not stopping there.

REVOLUTION FILTER

REVOLUTION FILTER

Un must questa nuova tecnologia Elica applicata ai filtri odori in grado di raggiungere soglie di filtraggio maggiori dell'82% contro una media del mercato intorno del 60%. Anche questo nuovo filtro ha capacità di rigenerarsi e di durare fino a 3 anni usando le stesse precauzioni - il filtro deve essere lavato ogni 2 o 3 mesi con acqua calda e detergente delicato oppure lavato in lavastoviglie a 65 gradi e asciugato in forno per 10 minuti a 100 gradi. Ogni singolo elemento delle cappe Elica trova nella tecnologia le proprie formidabili radici.
Per il filtro carbone del modello NikolaTesla consulta approfondimento a pag. 220.

This new Elica technology is a must; it is applied to the odour filters and is able to reach filtering levels higher than 82% against the market average of about 60%. This new filter can also regenerate itself and last up to 3 years following the same precautions- the filter must be washed every 2 or 3 months with hot water and mild soap, or in the dishwasher at 65 degrees, and dried in the oven for 10 minutes at 100 degrees. Every single component of Elica hoods finds its 'amazing roots' in technology. For further information about NikolaTesla model's charcoal filter see page 220

LONG LIFE FILTER

LONG LIFE FILTER

In questo caso il plus è un filtro odori con elevato livello di efficienza, unico, in grado di rigenerarsi e di durare fino a 3 anni mentre i filtri standard hanno durata media tra i 3 e i 6 mesi. Per conservare queste caratteristiche, il filtro necessita di una semplice manutenzione: lavaggio ogni 2 o 3 mesi con acqua calda e un detergente delicato (bene anche il lavaggio in lavastoviglie a 65 gradi) e asciugatura in forno per 10 minuti a 100 gradi. Et voilà.

In this case, the plus is a very efficient, one-of-a-kind odour filter, capable of regenerating itself and of lasting up to 3 years, while standard filters have an average life between 3 to 6 months. To maintain these characteristics, the filter only requires simple maintenance: wash every 2 or 3 months with hot water and mild soap (also in the dishwasher at 65 degrees) and dry in the oven for 10 minutes at 100 degrees. Et voilà.

TUNE-WHITE

TUNE-WHITE

Elica al top anche nelle declinazioni personali della luce in cucina, grazie all'implementazione nelle strip led della funzione GK Changing che, in fase di installazione, permetterà di scegliere di uniformare la luce della cappa con gli altri punti luce dell'ambiente cucina, regolando la temperatura dei led scegliendo in una gamma che va da luce gialla (2700 K) a luce bianca (6000 K). E la cucina, grazie alla cappa, avrà luce uniforme calda o fredda.

Elica is at the top also with the customization of kitchen lighting, thanks to the use of the led strip with the GK Changing feature which, during the installation phase, allows you to choose to adapt the hood light with other lighting in the kitchen, by adjusting the temperature of leds, choosing from a range that goes from yellow light (2700 K) to white light (6000 K). And the kitchen, thanks to the hood, will have uniform warm or cool lighting.

AMBIENT LIGHT

AMBIENT LIGHT

Gli studi Elica sulla luce applicata alle cappe non tralasciano nulla. Qui si è pensato a prodotti in grado non solo di illuminare il piano cottura ma anche l'ambiente cucina. Così la cappa si trasforma: da elettrodomestico a vero e proprio punto luce. Considerando il design delle cappe Elica non è difficile immaginare come questa opzione non sia una tra tante, ma costituisca un fantastico punto di forza.

Elica studies on hood lighting leaves no stone unturned. Here we have thought about products not only able to light the cooktop, but the entire kitchen space. And so the hood is transformed: from a kitchen appliance to a true lighting element. Considering the design of Elica hoods, it is not hard to imagine how this option is quite unique, and represents one extraordinary point of strength for us.

DIM-LIGHT

DIM-LIGHT

Il Dimmer permette di regolare l'intensità della luce a piacimento. La personalizzazione dell'illuminazione con Elica si sceglie ed è un modo discreto, personale e pratico per contribuire a creare l'atmosfera perfetta in cucina.

The Dimmer allows you to adjust the brightness of the light as you wish. With Elica, lighting is customized in a discreet, personal and practical way, in order to contribute in creating the perfect kitchen atmosphere.

BACK ASPIRATION

BACK ASPIRATION

I modelli dotati di questo plus hanno l'uscita dell'aria sia nella parte superiore che nella parte posteriore. La classica uscita superiore è indicata sia per il funzionamento in filtrante che per il funzionamento in aspirante con camino a vista. L'innovativa uscita posteriore permette il funzionamento in aspirante collegando la cappa a un condotto uscita dei fumi predisposto all'interno del muro, su cui la cappa stessa verrà installata.

The models equipped with this plus have the air outlet placed in both the upper and rear side of the hood . The classic outlet is used in both the filtering and aspiration mode, with exposed chimney. The innovative rear outlet allows the hood to work in aspiration mode by connecting it to an exhaust fume duct, already fitted inside the wall, where the hood itself will be installed.

EASY INSTALLATION

EASY INSTALLATION

Il plus Easy Installation è studiato per rendere ancora più semplici le fasi di installazione di una cappa sia essa a parete - attraverso una successiva regolazione di allineamento del prodotto tra i pensili - sia ad incasso, attraverso operazioni di base ben spiegate e sperimentate, facilmente eseguibili.

The Easy Installation plus has been designed to make the installation of a hood easier; in case the hood is wall mounted, through an adjustment of the appliance alignment between the cabinets; if the hood is built-in mounted, through well explained.

NO-DROPS

NO-DROPS

Per un fattore fisico - è un fenomeno naturale: l'aria passa allo stato liquido - le cappe installate sopra un piano elettrico o ad induzione potrebbero dar origine al problema della condensa. Per ovviare a questo inconveniente, Elica ha arricchito la propria gamma con prodotti dotati di sistema anticondensa.

It's a matter of physics - it's a natural phenomenon: air goes from gas to liquid- the hoods installed over an electric hob or induction hob may be the cause of the problem of condensation. To avoid this inconvenience, Elica has enriched its product line by including products equipped with anti-condensation systems.

ETICHETTA ENERGETICA DELLE CAPPE ASPIRANTI

ENERGY LABEL FOR EXTRACTOR HOODS

L'Etichetta Energetica, introdotta dalla Commissione Europea con il regolamento EU N°65/2014 ed il regolamento di Ecodesign EU N°66/2014 che fissa vari requisiti minimi di efficienza, è uno strumento fondamentale per scegliere la cappa aspirante più idonea alle proprie esigenze.
Dalla sua lettura, infatti, è possibile ottenere immediatamente Informazioni non solo in merito ai suoi consumi di energia, ma anche un quadro semplice e chiaro dell'efficienza con cui essa espleta le sue funzioni.
L'immagine a lato un esempio di etichetta energetica e la spiegazione di ciascun suo campo.
In ciascuna pagina del nostro catalogo trovate un simbolo che indica la Classe Energetica del prodotto presentato. Per ottenere informazioni dettagliate di ciascuna versione del modello di interesse, tra cui tutti i parametri riportati nell'etichetta energetica, procedere come segue:

- Identificare il codice "PRF" del prodotto di interesse
- Nel sito web www.elica.com accedere all'area ENERGY LABEL nella sezione SUPPORTO e cliccare su DOWLOAD MODEL-ID LIST per ottenere il numero identificativo corrispondente al codice del prodotto.
- Effettuare la ricerca del MODEL ID attaverso l'appositio campo di ricerca e scaricare il documento PDF (product fiche) che riporta tutte le caratteristiche del prodotto in accordo ai regolamenti EU n° 65/2014 e 66/2014.

The Energy Label, introduced by the European Commission through Regulation (EU) No. 65/2014 and Ecodesign Regulation (EU) No. 66/2014 which defines the minimum efficiency requirements, constitutes a fundamental tool for choosing the most suitable extractor hood for the user's needs.
Indeed, the label provides instant information on energy consumption and the level of efficiency of the product's performances.
The image on the opposite page shows an example of an energy label with the explanation of its various sections. Each page of our catalogue contains a symbol indicating the energy class of the product presented.
For obtaining detailed information on each version of the desired model, including all the parameters appearing on the energy label, proceed as follows:

- Identify the 'PRF' code of the relevant product.
- Go to www.elica.com, access the ENERGY LABEL area in SUPPORT section and perform the search using the 'model ID' parameter identified in the lable.
- Search Model ID by download PDF document (product fiche) showing all the product's features, in accordance with Regulation (EU) No. 65/2014 and Regulation (EU) No. 66/2014

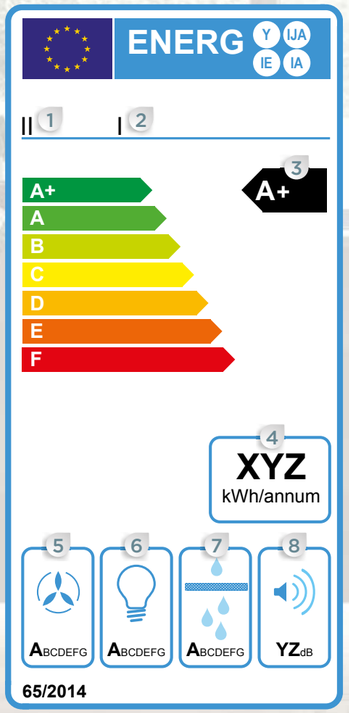

1 **NOME O MARCHIO DEL FORNITORE.**
SUPPLIER NAME OR BRAND.

2 **IDENTIFICATIVO DEL MODELLO.**
MODEL IDENTIFICATION CODE.

3 **CLASSE DI EFFICIENZA ENERGETICA: A/A+/A++ INDICANO I LIVELLI DI MASSIMA EFFICIENZA, G QUELLO DI MINIMA.**
ENERGY EFFICIENCY CLASS: A/A+/A++ DENOTE THE MAXIMUM EFFICIENCY LEVELS, G THE MINIMUM LEVEL.

4 **CONSUMO ANNUO DI ENERGIA STIMATO PER UTILIZZO STANDARD.**
ESTIMATED ANNUAL ENERGY CONSUMPTION FOR STANDARD USE.

5 **CLASSE DI EFFICIENZA FLUIDODINAMICA: INDICA L'EFFICIENZA CON CUI LA CAPPA È IN GRADO DI ASPIRARE I VAPORI GENERATI DALLA COTTURA (A MASSIMA - G MINIMA EFF.).**
FLUID DYNAMIC EFFICIENCY CLASS: INDICATES THE EFFICIENCY WITH WHICH THE HOOD IS ABLE TO EXTRACT VAPOURS GENERATED THROUGH COOKING (A MAXIMUM - G MINIMUM EFFICIENCY).

6 **CLASSE DI EFFICIENZA LUMINOSA: INDICA L'EFFICIENZA CON CUI LA CAPPA ILLUMINA IL PIANO COTTURA (A MASSIMA - G MINIMA EFF.).**
LIGHTING EFFICIENCY CLASS: INDICATES THE EFFICIENCY WITH WHICH THE HOOD IS ABLE TO ILLUMINATE THE COOKER HOB (A MAXIMUM - G MINIMUM EFFICIENCY).

7 **CLASSE DI EFFICIENZA DEL FILTRAGGIO DEI GRASSI: INDICA L'EFFICIENZA CON CUI LA CAPPA FILTRA I GRASSI GENERATI DALLA COTTURA (A MASSIMA - G MINIMA EFF.).**
GREASE FILTERING EFFICIENCY CLASS: INDICATES THE EFFICIENCY WITH WHICH THE HOOD FILTERS GREASE GENERATED THROUGH COOKING (A MAXIMUM - G MINIMUM EFFICIENCY).

8 **LIVELLO DI RUMOROSITÀ: INDICA IL MASSIMO LIVELLO DI RUMORE GENERATO DAL PRODOTTO NELL'UTILIZZO NORMALE.**
NOISE LEVEL: INDICATES THE MAXIMUM NOISE LEVEL GENERATED BY THE PRODUCT DURING NORMAL USE.

	PORTATA IEC m³/h IEC Airflow				LIVELLO SONORO IEC db(A) IEC Noise Level				ENERGY CLASS
	1V	2V	3V	4V *	1V	2V	3V	4V *	
Adagio	155	276	496	757	40	47	62	69	B
Adagio GME 22	384	526	625	735	45	53	59	64	C
Adagio GME 88	272	402	647	757	38	48	61	65	C
Amelie	240	336	647	-	43	49	66	-	A
Audrey	165	208	336	400	36	41	53	56	A
Audrey Sense	165	208	336	400	36	41	53	56	A
Belt	288	451	603	691	50	58	68	71	C
Bio	125	400	496	757	32	55	60	69	A+
Bio Island	125	400	496	757	32	55	60	69	A+
Box In Plus	256	366	647	-	49	55	68	-	B
Capitol	288	438	581	669	50	58	67	71	C
Chrome	240	342	464	603	45	48	55	60	B - C (85 cm)
Circus Plus	224	294	448	603	45	51	62	69	A
Circus Plus Island	224	294	448	603	45	51	62	69	A
Cloud Five	195	273	368	-	54	59	68	-	-
Cloud Nine	304	434	603	669	51	58	68	71	C
Concetto Spaziale	115	416	515	779	31	49	54	62	A+
Easy	256	368	515	603	45	54	61	64	A
Edith	165	208	336	400	36	41	53	56	A
Edith Sense	165	208	336	400	36	41	53	56	A
Elite 26	256	376	496	581	45	54	62	66	C
Elle	240	337	515	669	43	50	62	67	A
Empty Sky (A)	125	432	537	823	31	53	58	68	A+
Empty Sky (F)	135	195	272	559	39	52	60	76	-
Empty Sky Sense	135	195	272	559	39	52	60	76	-
Etoile	272	377	515	669	46	52	61	66	B
Feel	320	431	432	801	56	57	58	71	A
Filo	240	360	464	581	46	55	64	69	D
Flat Glass Plus	224	294	448	603	45	51	62	69	A
Flat Glass Plus Island	224	294	448	603	45	51	62	69	A
Galaxy	288	422	559	647	52	60	69	73	C
Galaxy Island	288	422	559	647	52	60	69	73	C
Glass Out	240	318	432	559	54	54	61	65	A
Grace	208	278	384	515	51	57	66	72	B
Hidden	240	345	480	603	49	59	65	69	B
Hidden HT	240	336	464	581	47	55	62	67	B
Ico	195	246	581	801	42	44	64	73	A
Interstellar	165	208	336	400	36	41	53	56	A
Jasmine	240	324	603	-	47	53	67	-	B
Juliette	240	324	603	-	47	53	67	-	B
Juno	240	324	603	-	47	53	67	-	B
Kuadra	224	323	416	496	48	55	62	66	D
Kuadra Island	224	323	416	496	48	55	62	66	D
Lol	272	384	515	669	49	56	65	70	B
Loop	115	416	496	757	31	50	54	63	A+
Majestic	288	432	603	691	49	57	65	68	C
Majestic Sense	240	352	496	603	46	53	60	66	A

APPROFONDIMENTI PERFORMANCE Learn more about performance

	PORTATA IEC m³/h IEC Airflow				LIVELLO SONORO IEC db(A) IEC Noise Level				ENERGY CLASS
	1V	2V	3V	4V *	1V	2V	3V	4V *	
Meteorite	125	432	537	779	30	55	59	69	A
Meteorite Island	125	432	537	779	30	55	59	69	A
Mini Om	240	324	603	-	48	50	63	-	A
Moon	288	430	581	691	52	60	68	72	C
Moon Island	288	430	581	691	52	60	68	72	C
Naked	208	278	384	515	51	57	66	72	B
Nuage	240	334	448	581	49	51	62	65	A
Nuage Sense	240	334	448	581	49	51	62	65	A
Om Air	240	328	515	669	42	48	60	66	A
Om Air Sense	224	306	464	625	43	48	58	65	A
Om	256	381	515	691	42	51	59	66	D
Pandora	202	286	502	680	43	47	57	65	A
Pandora GME 22	310	435	510	605	57	61	64	68	B
Pandora GME 88	240	335	580	705	56	58	69	70	C
Personal	224	351	537	-	47	55	65	-	C
Platinum	208	278	384	515	51	57	66	72	B
Seashell	180	265	336	400	55	63	67	70	-
See You	246	322	505	677	54	58	66	68	C
Serendipity	256	384	537	647	48	55	63	67	A
Serendipity Island	256	384	537	647	48	55	63	67	A
Shining	165	208	336	400	36	41	53	56	A
Sinfonia	400	515	625	757	56	62	70	73	B
Spot Plus	224	296	448	625	44	50	62	69	A
Spot Plus Island	224	294	537	603	48	51	64	70	A
Star	208	278	384	515	51	57	66	72	B
Summilux	165	208	336	400	36	41	53	56	A
Sweet	256	343	480	625	50	56	65	70	B
Synthesis	240	372	496	559	44	53	63	67	D
Top Sense	240	336	448	581	56	59	64	68	A
Top Sense Island	240	336	448	581	56	59	64	68	A
Trendy	240	354	480	603	48	57	66	71	D
Trendy Island	240	354	480	603	48	57	66	71	D
Tube	224	321	416	496	47	55	63	67	D
Tube Island	224	321	416	496	47	55	63	67	D
Twin	288	460	625	867	58	65	73	78	D
Vertigo	288	451	603	691	50	58	68	71	C
Wave	208	278	384	515	51	57	66	72	B
Ye	224	301	480	625	43	50	61	68	A

NikolaTesla (A)	1V	2V	3V	4V	5V	6V	7V	8V	9V	10V *	E CLASS
PORTATA IEC m³/h IEC Airflow	165	208	256	288	320	336	368	384	400	625	A+
LIVELLO SONORO IEC db(A) IEC Noise Level	37	41	47	50	52	54	56	58	59	70	

NikolaTesla (F)	1V	2V	3V	4V	5V	6V	7V	8V	9V	10V *	E CLASS
PORTATA IEC m³/h IEC Airflow	145	175	208	240	256	272	304	320	327	480	-
LIVELLO SONORO IEC db(A) IEC Noise Level	43	47	52	54	56	58	60	61	62	72	

* VELOCITÀ INTENSIVA TEMPORIZZATA - BOOSTER TIme Speed

Adagio

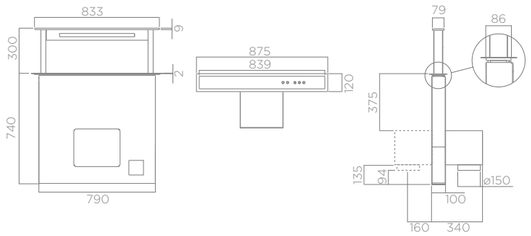

Cutting dimensions: 842x100 mm

Amélie

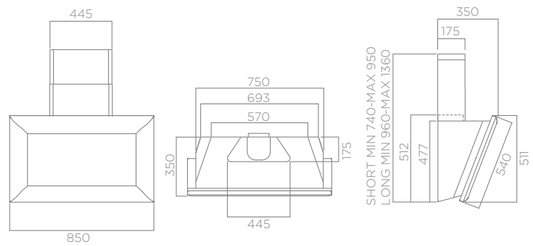

Audrey, Édith, Interstellar, Shining, Summilux

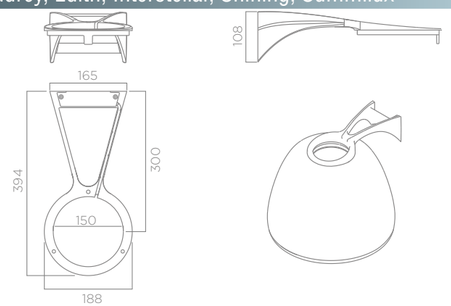

Belt

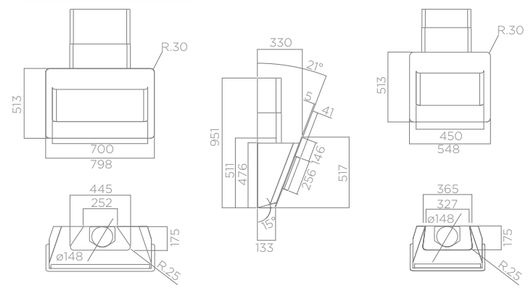

Box In Plus

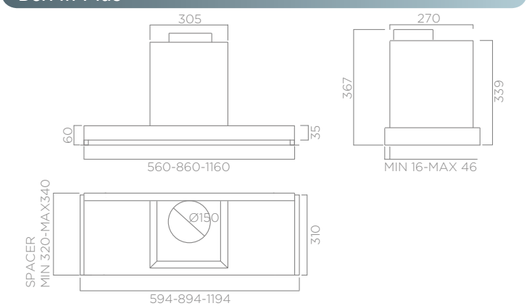

Capitol

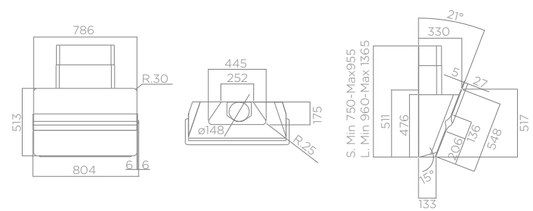

Cloud Five

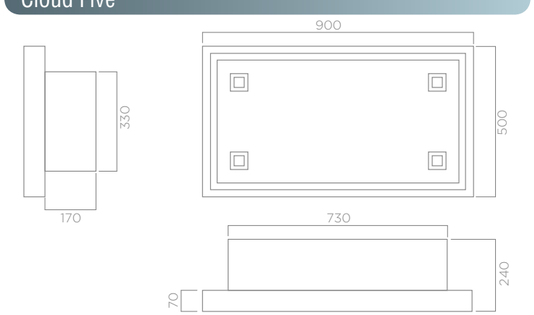

Cloud Nine

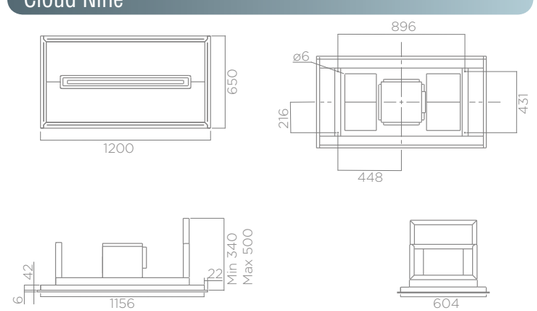

APPROFONDIMENTI TECNICI Further technical informations

Concetto Spaziale

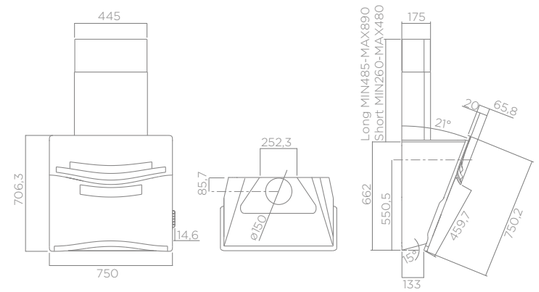

Elite 26

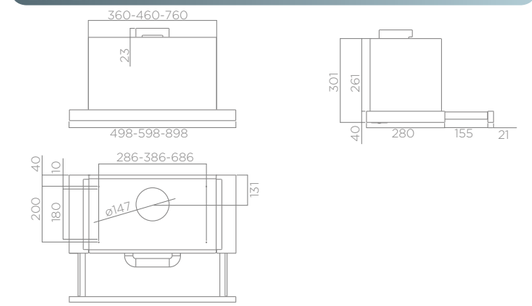

Elle

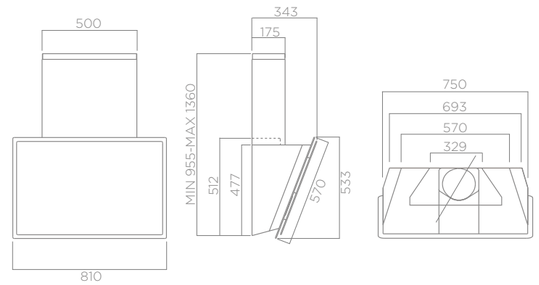

Empty Sky

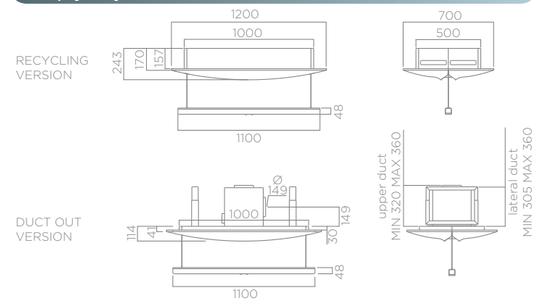

Étoile

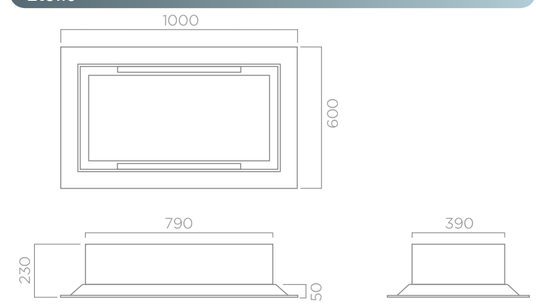

Feel

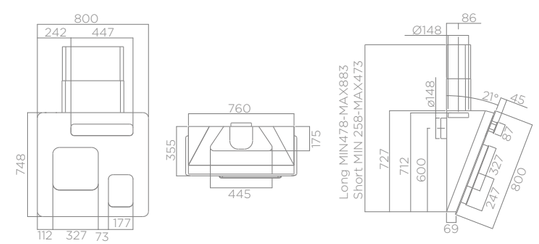

Filo

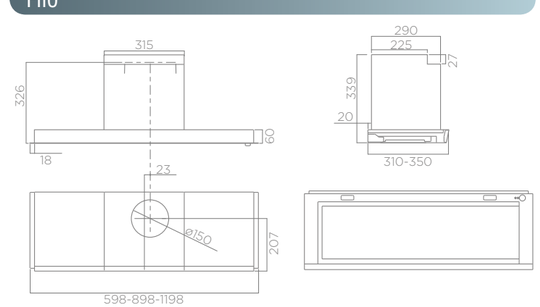

Glass Out

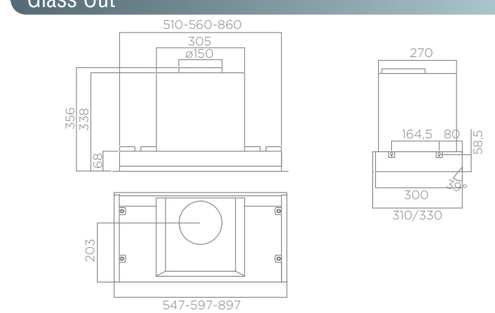

Grace, Platinum, Wave

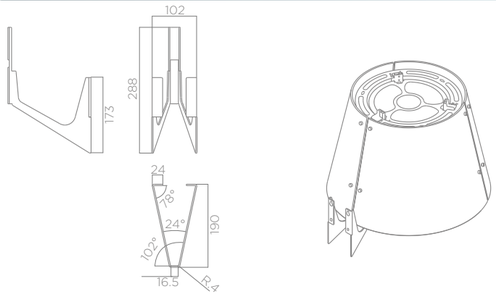

Hidden, Hidden HT

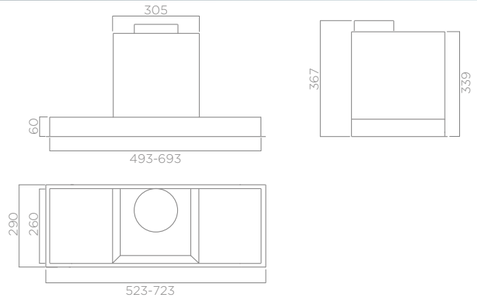

Ico

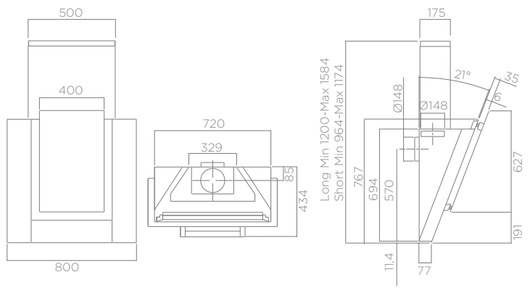

Loop

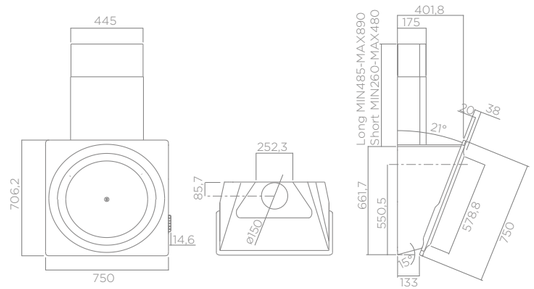

Majestic

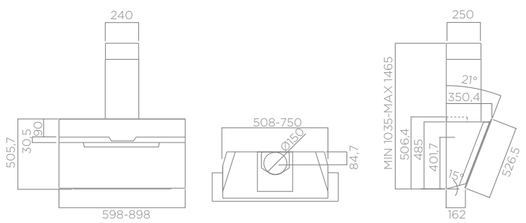

Majestic Sense

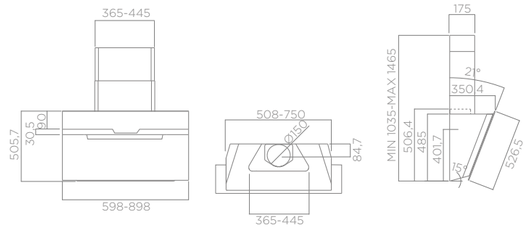

Mini Om

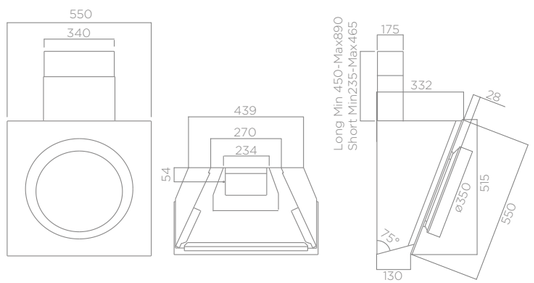

Nuage

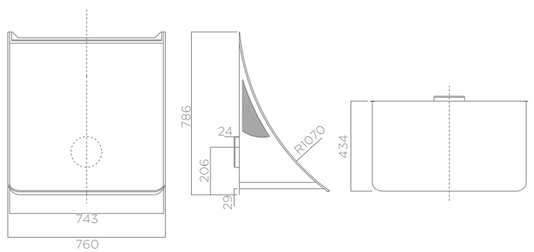

Om

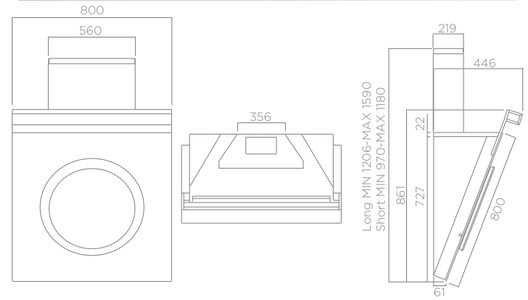

Om Air

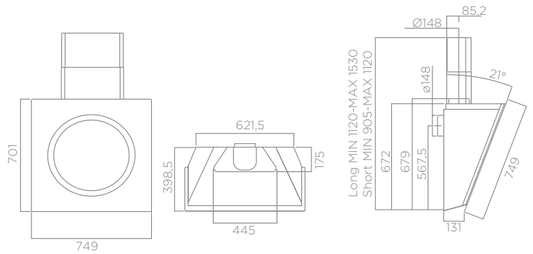

Pandora

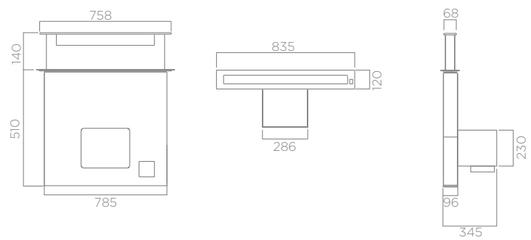

Cutting dimensions: 822x100 mm

See You

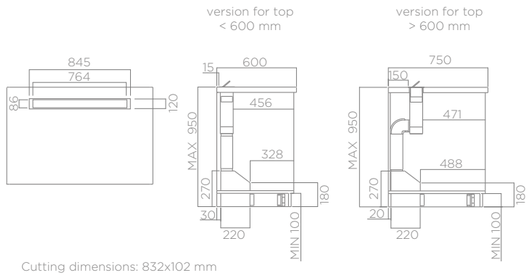

Cutting dimensions: 832x102 mm

Sinfonia

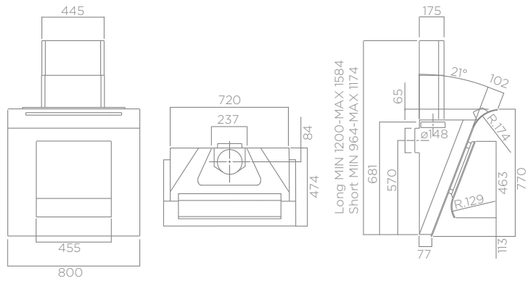

Vertigo

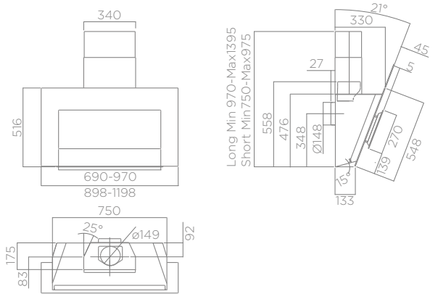

Ye

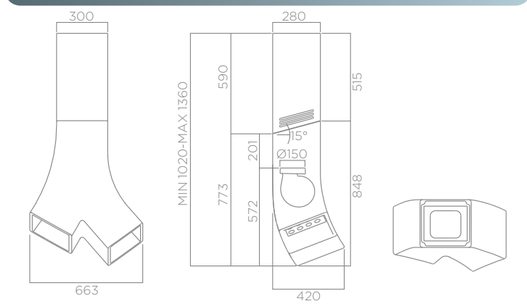

KIT01054 (LONG) KIT01796 (SHORT)

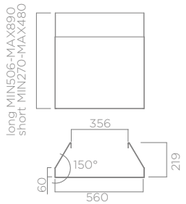

DISPONIBILE PER available for
OM

KIT0010439 (LONG) KIT0010700 (SHORT)

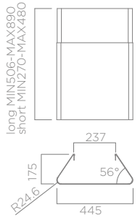

DISPONIBILE PER available for
AMÉLIE / BELT 80 / CAPITOL / CONCETTO SPAZIALE / FEEL / LOOP / MAJESTIC SENSE 90 / OM AIR / SINFONIA

KIT01513 (LONG) KIT01797 (SHORT)

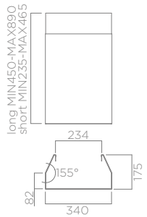

DISPONIBILE PER available for
MINI OM / VERTIGO

KIT0010519 (LONG) KIT0010701 (SHORT)

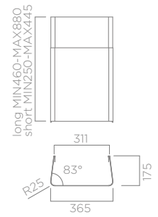

DISPONIBILE PER available for
BELT 55 / MAJESTIC SENSE 60

KIT0010703 (LONG) KIT0010704 (SHORT)

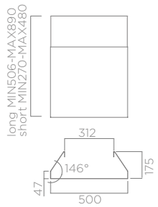

DISPONIBILE PER available for
ELLE / ICO

KIT0049580 BIANCO White
KIT0049581 TORTORA Umber
KIT0049583 AVORIO Ivory
KIT0121142 GHISA Cast Iron
KIT0121146 PELTROX Peltrox
KIT0121147 RAME Copper

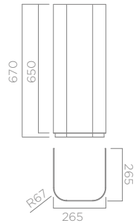

DISPONIBILE PER available for
SWEET

BIO

KIT0120946 KIT MENSOLA Shelf Kit - 60 cm

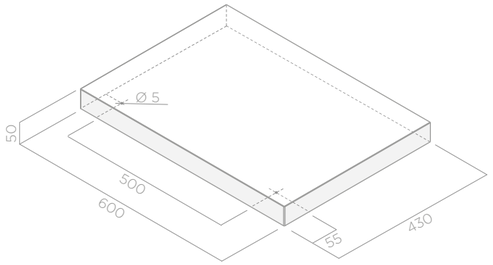

BIO ISLAND

KIT0120947 KIT MENSOLA 60CM + 2 CAVI
Shelf Kit 60 cm + 2 cables

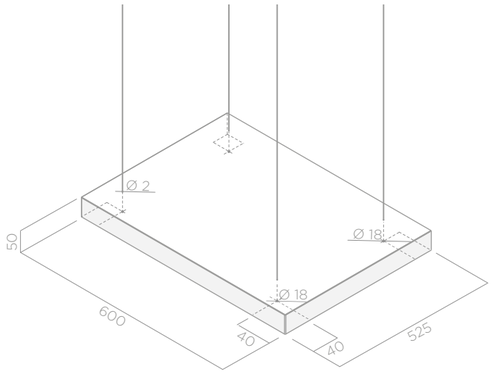

KIT0120948 KIT CAVI Cable Kit - 5 m

RADIOCOMANDI Remote controls

IL NUOVO RADIOCOMANDO ELICA, DISEGNATO DA FABRIZIO CRISÀ, È ULTRASOTTILE, RESISTENTE E PRATICO GRAZIE AI MAGNETI CHE NE CONSENTONO IL POSIZIONAMENTO SU OGGETTI METALLICI.
IN VETRO E ALLUMINIO. DISPONIBILE NELLA VERSIONE BIANCA O NERA.

The new Elica radio control, designed by Fabrizio Crisà, is super thin, resistant and practical, thanks to the magnets that allow it to be placed on metal object. It comes in glass or aluminum, in black or white.

KIT0121468 BIANCO White

KIT0121469 NERO Black

BASTA UNA LEGGERA PRESSIONE PER ATTIVARE IL SENSORE (OVE PRESENTE)E COMINCIARE AD UTILIZZARE LA CAPPA IN MODALITÀ **SENSE**.

All you need is a light touch to activate the sensor (where present), to start using the hood in SENSE mode.

IL TASTO + AUMENTA LA POTENZA DI ASPIRAZIONE MENTRE IL - LA RIDUCE.
TENENDO PREMUTO QUEST'ULTIMO LA CAPPA, A PRESCINDERE DALLA VELOCITÀ IN CUI SI TROVA, SI SPEGNE.

The + key increases the aspiration power, while the - key decreases it. By holding down the latter, the hood switches off regardless of its current speed.

CONSENTE DI ACCENDERE LA **LUCE AMBIENTE**.
CON UNA PRESSIONE PROLUNGATA SI HA LA POSSIBILITÀ DI REGOLARE L'INTENSITÀ DELLA LUCE.

Allows you to turn on the AMBIENT LIGHT. Hold down for a longer time to adjust the brightness of the light.

LA **LUCE** SUL **PIANO COTTURA** SI ACCENDE CON UNA LEGGERA PRESSIONE DEL TASTO.
CON UNA PRESSIONE PROLUNGATA SI ATTIVANO, A SECONDA DEI MODELLI, LE FUNZIONALITÀ AVANZATE: LA **DIM-LIGHT** (CHE REGOLA L'INTENSITÀ DELLA LUCE) O LA **TUNE-WHITE** (CHE PERMETTE LA VARIAZIONE DELLA TEMPERATURA DEI LED).

The LIGHT above the HOB is switched on by lightly pressing the key. By holding it down for a longer period, you can activate the advanced features, according to your model: the DIM-LIGHT (that adjustes brightness) or the TUNE-WHITE (that allows for the variation of the led light temperature)

BATTERIA RICARICABILE CON PRESA MICRO USB (CAVO IN DOTAZIONE).

Rechargeable battery with micro USB plug. (cord included).

FILTRI GRASSI Grease filters

FILTRO GRASSI ALLUMINIO Grease filter aluminium

FILTRO GRASSI A STRATI IN ALLUMINIO (GFA). QUESTO FILTRO È IL PIÙ DIFFUSO SUL MERCATO ANCHE PERCHÉ GRAZIE ALLA SUA DIMENSIONE PUÒ ESSERE FACILMENTE LAVATO A MANO E IN LAVASTOVIGLIE.

Layered aluminum grease filter (GFA). This filter is the most common on the market, also because, thanks to its size it can be easily washed by hand, or in the dishwasher.

KIT GREASE FILTER ALUMINIUM KIT0010805
22,00 €

DISPONIBILE PER available for
JUNO / LOL / MAJESTIC / OM / SINFONIA / SPOT PLUS / SPOT PLUS ISLAND

FILTRO GRASSI INOX Grease filter stainless steel

FILTRO GRASSI A STRATI IN ALLUMINIO (GFI). IL PRIMO STRATO ESTETICO IN ACCIAIO CONFERISCE UN ASPETTO PROFESSIONALE MANTENEDO IL VANTAGGIO DI ESSERE FACILMENTE LAVABILE.

Layered aluminum grease filter (GFI). The first aesthetic steel layer gives it a professional look, while still maintaining its easy washability.

FILTRO GRASSI POLIURETANO Grease filter polyurethane

FILTRO GRASSI IN ALLUMINIO CON MATERASSINO IN POLIURETANO. I MODELLI CHE LO MONTANO RAGGIUNGONO UNA CAPACITÀ DI FILTRAGGIO NETTAMENTE SUPERIORE, A PARITÀ DI CONDIZIONI, RISPETTO ALLE TRADIZIONALI GFA.

Aluminum grease filter with polyurethane cushion. The models that have it, can reach a significantly higher filtering level, at the same conditions, compared to the traditional GFA.

FILTRO PROFESSIONAL BUFFLE Professional filter Buffle

FILTRO GRASSI COMPLETAMENTE IN ACCIAIO CHE DÀ AL PRODOTTO UN ASPETTO TIPICO DELLE CAPPE INDUSTRIALI. GRAZIE AL LABIRINTO DEGLI STRATI IN ACCIAIO, QUESTO FILTRO HA UN'ELEVATA CAPTAZIONE DEI GRASSI.

All steel grease filter that gives the product a typical industrial hood look. Thanks to the labyrinth of steel layers, this filter has a high grease capturing capacity.

KIT PROFESSIONAL INOX KIT0010804
31,00 €

DISPONIBILE PER available for
JUNO / LOL / SPOT PLUS / SPOT PLUS ISLAND

FILTRO PROFESSIONAL INOX Professional stainless steel filter

FILTRO GRASSI CON PRIMO STRATO IN ACCIAIO E LAMIERA MICROFORATA POSTERIORE, FACILMENTE LAVABILE E CON UN'ELEVATA CAPTAZIONE DEI GRASSI.

Grease filter with the first layer in steel and a microperforated back metal sheet, easily washable and with high grease capturing capacity.

KIT PROFESSIONAL INOX ALEPH KIT0010806
31,00 €

DISPONIBILE PER available for
JUNO / LOL / SPOT PLUS / SPOT PLUS ISLAND / TRENDY / TRENDY ISLAND

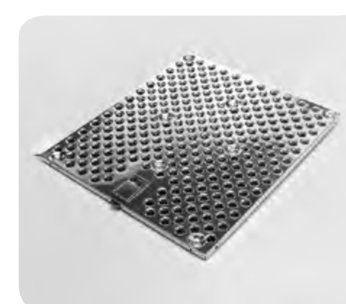

KIT PROFESSIONAL INOX MILOS KIT0010807
52,00 €

DISPONIBILE PER available for
PERSONAL

CERAMIC FILTER

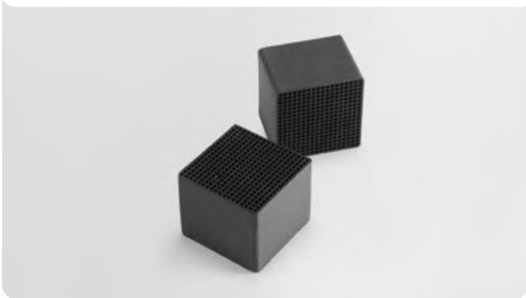

IL FILTRO CERAMICO È UN INNOVATIVO FILTRO CARBONE MODULARE CHE SI RIGENERA TERMICAMENTE IN FORNO OGNI 2/3 MESI A 200° PER 45 MINUTI. LE SUE PROPRIETÀ CHIMICO-FISICHE PERMETTONO DI RAGGIUNGERE UN'ALTA EFFICIENZA DI ASSORBIMENTO ODORI ED UN'ELEVATA RESISTENZA MECCANICA.

The ceramic filter is an innovative modular charcoal filter that can be thermally regenerated in the oven every 2/3 months at 200°for 45 minutes. Its chemical-physical properties allow for high odour absorption efficiency and very high mechanical strength.

REVOLUTION FILTER

FILTRO ODORI INNOVATIVO CON ELEVATISSIMO LIVELLO DI EFFICIENZA >82% CAPACE DI RIGENERARSI E DI DURARE FINO AD UN MASSIMO DI 3 ANNI RISPETTO A FILTRI STANDARD CHE DURANO MEDIAMENTE DAI 3 AI 6 MESI. PER MANTENERE TALI CARATTERISTICHE, IL FILTRO DEVE ESSERE LAVATO OGNI 2 O 3 MESI CON ACQUA CALDA E DETERGENTE DELICATO O NELLA LAVASTOVIGLIE A 65°C. UNA VOLTA FINITO IL LAVAGGIO ED ELIMINATA L'ACQUA IN ECCESSO, IL FILTRO PUÒ ESSERE ASCIUGATO IN FORNO PER 10 MINUTI A 100°.

State-of-the-art grease filter with very high efficiency level >82%. Capable of regenerating itself and of lasting up to a maximum of 3 years in comparison to standard filters, that last from 3 to six months. To maintain such characteristics, the filter must be washed every 2 or 3 months with hot water and mild soap, or in the dishwasher at 65°C. Once the wash cycle is complete and the filter is drained of excess water, the filter can be dried in the the oven for 10 minutes at 100°.

LONG LIFE FILTER

IL LONG LIFE FILTER HA LE STESSE CARATTERISTICHE DEL REVOLUTION FILTER MA CON UN EFFICIENZA DI FILTRAGGIO CHE SI AGGIRA TRA IL 40-60%.

The Long Life Filter has the same characteristics of the revolution filter, but with a filtering efficiency that ranges from 40-60 %.

FILTRO CARBONE Charcoal Filter

IL FILTRO ODORI TRADIZIONALE, COMPOSTO DA UNA MISCELA DI CARBONI ATTIVI, PERDE LA SUA EFFICACIA ATTRAVERSO IL SUO UTILIZZO ED HA UNA VITA MEDIA DI 3-6 MESI.

The traditional odour filter, made up of a mix of activated carbons, looses its efficiency through use and has an average life of 3-6 months.

Le immagini sono esempi della categoria di filtro odori
Images are samples of odours filter category

	CODICE FILTRO Filter Code	TIPO FILTRO Filter Type	PREZZO Price
Adagio	FCB0060650	Carbone/Charcoal	€ 63,00
Amelie	CFC0038668	Carbone/Charcoal	€ 33,00
Audrey	CFC0098631	Long Life	€ 93,00
	KIT0120956	Revolution	€ 189,00
Audrey Sense	CFC0098631	Long Life	€ 93,00
	KIT0120956	Revolution	€ 189,00
Belt	CFC0038668	Carbone/Charcoal	€ 33,00
Bio	KIT0120949	Revolution	€ 180,00
Bio Island	KIT0120949	Revolution	€ 180,00
Box In Plus	CFC0038668	Carbone/Charcoal	€ 33,00
Capitol	CFC0038668	Carbone/Charcoal	€ 33,00
Chrome	CFC0097952	Long Life	€ 112,00
Circus Plus	F00333/S	Carbone/Charcoal	€ 21,00
	F00262/3S	Long Life	€ 63,00
Circus Plus Island	F00333/S	Carbone/Charcoal	€ 21,00
	F00262/3S	Long Life	€ 63,00
Cloud Five	CFC0091768	Carbone/Charcoal	€ 50,00
Cloud Nine	CFC0010590	Carbone/Charcoal	€ 44,00
Concetto Spaziale	KIT0120944	Revolution	€ 184,50
Easy	F00439	Long Life	€ 42,00
Edith	CFC0098631	Long Life	€ 93,00
	KIT0120956	Revolution	€ 189,00
Edith Sense	CFC0098631	Long Life	€ 93,00
	KIT0120956	Revolution	€ 189,00
Elite 26	CFC0038668	Carbone/Charcoal	€ 33,00
Elle	CFC0038668	Carbone/Charcoal	€ 33,00
Empty Sky	KIT0120951	Revolution	€ 180,00
	KIT0124244	Long Life	€ 89,00
Empty Sky Sense	KIT0120951	Revolution	€ 180,00
	KIT0124244	Long Life	€ 89,00
Etoile	CFC0100245	Carbone/Charcoal	€ 104,00
Feel	CFC0020331	Long Life	€ 98,00
Filo	KIT0037910	Long Life	€ 55,00
Flat Glass Plus	F00333/S	Carbone/Charcoal	€ 21,00
	F00262/3S	Long Life	€ 63,00
Flat Glass Plus Island	F00333/S	Carbone/Charcoal	€ 21,00
	F00262/3S	Long Life	€ 63,00
Galaxy	F00333/S	Carbone/Charcoal	€ 21,00
	F00262/3S	Long Life	€ 63,00
Galaxy Island	F00333/S	Carbone/Charcoal	€ 21,00
	F00262/3S	Long Life	€ 63,00
Glass Out	CFC0038668	Carbone/Charcoal	€ 33,00
Grace	F00433/1	Long Life	€ 87,00
Hidden	CFC0038668	Carbone/Charcoal	€ 33,00
Hidden HT	KIT0121411	Revolution	€ 113,00
	CFC0038668	Carbone/Charcoal	€ 33,00
Ico	F00439	Long Life	€ 42,00
Interstellar	CFC0098631	Long Life	€ 93,00
	KIT0120956	Revolution	€ 189,00
Jasmine	F00439	Long Life	€ 42,00
Juliette	F00264/1S	Long Life	€ 44,00
Juno	F00439	Long Life	€ 42,00
Kuadra	F00431/S	Long Life	€ 44,00
Kuadra Island	F00431/S	Long Life	€ 44,00

	CODICE FILTRO Filter Code	TIPO FILTRO Filter Type	PREZZO Price
Lol	F00333/S	Carbone/Charcoal	€ 21,00
	F00262/3S	Long Life	€ 63,00
Loop	KIT0120944	Revolution	€ 184,50
Majestic	CFC0038668	Carbone/Charcoal	€ 33,00
Majestic Sense	CFC0038668	Carbone/Charcoal	€ 33,00
Meteorite	KIT0120949	Revolution	€ 180,00
Meteorite Island	KIT0120949	Revolution	€ 180,00
Mini Om	F00431/S	Long Life	€ 44,00
Moon	F00333/S	Carbone/Charcoal	€ 21,00
	F00262/3S	Long Life	€ 63,00
Moon Island	F00333/S	Carbone/Charcoal	€ 21,00
	F00262/3S	Long Life	€ 63,00
Naked	F00433/1	Long Life	€ 87,00
NikolaTesla	KIT0120952	Ceramic filter	€ 300,00
Nuage	CFC0038668	Carbone/Charcoal	€ 33,00
Nuage Sense	CFC0038668	Carbone/Charcoal	€ 33,00
Om	F00439	Long Life	€ 42,00
Om Air	CFC0038668	Carbone/Charcoal	€ 33,00
Om Air Sense	CFC0038668	Carbone/Charcoal	€ 33,00
Pandora	KIT0120954	Carbone/Charcoal	€ 45,00
Personal	F00333/S	Carbone/Charcoal	€ 21,00
	F00262/3S	Long Life	€ 63,00
Platinum	F00433/1	Long Life	€ 87,00
Seashell	CFC0038699	Long Life	€ 33,00
See You	KIT0121492	Long Life	€ 72,00
Serendipity	KIT0120950	Long Life	€ 80,00
Serendipity Island	KIT0120950	Long Life	€ 80,00
Shining	CFC0098631	Long Life	€ 93,00
	KIT0120956	Revolution	€ 189,00
Sinfonia	F00439	Long Life	€ 42,00
Spot Plus	F00333/S	Carbone/Charcoal	€ 21,00
	F00262/3S	Long Life	€ 63,00
Spot Plus Island	F00333/S	Carbone/Charcoal	€ 21,00
	F00262/3S	Long Life	€ 63,00
Star	F00433/1	Long Life	€ 87,00
Summilux	CFC0098631	Long Life	€ 93,00
	KIT0120956	Revolution	€ 189,00
Sweet	CFC0047652	Long Life	€ 71,00
Synthesis	F00333/S	Carbone/Charcoal	€ 21,00
	F00262/3S	Long Life	€ 63,00
Top Sense	F00333/S	Carbone/Charcoal	€ 21,00
	F00262/3S	Long Life	€ 63,00
Top Sense Island	F00333/S	Carbone/Charcoal	€ 21,00
	F00262/3S	Long Life	€ 63,00
Trendy	F00333/S	Carbone/Charcoal	€ 21,00
	F00262/3S	Long Life	€ 63,00
Trendy Island	F00333/S	Carbone/Charcoal	€ 21,00
	F00262/3S	Long Life	€ 63,00
Tube	F00431/S	Long Life	€ 44,00
Tube Island	F00431/S	Long Life	€ 44,00
Twin (order 2 pcs)	F00433/1	Long Life	€ 87,00
Vertigo	CFC0038668	Carbone/Charcoal	€ 33,00
Wave	F00433/1	Long Life	€ 87,00
Ye	CFC0098633	Long Life	€ 104,00

SERIE 150X70 Ø 125

1052A

150x70x1000mm € 39,00

1052B

150x70x1500mm € 25,00

1052C

150x70x1000mm € 17,00

1052F

90° 150x70mm € 10,00

1052G

150x70 - Ø125mm € 11,00

1052L

Ø125-100mm € 8,00

1052N

Ø125x1000mm € 17,00

1052W

Ø125x3000mm € 31,00

1052O

Ø125x1000mm € 16,00

1052P

Ø125 € 7,00

1052Q

150x70 - Ø125mm € 11,00

1052R

90° Ø125mm € 12,00

1052D

150x70mm € 8,00

1052E

90° 150x70mm € 13,00

KIT0094727
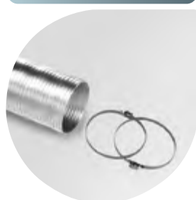
Ø125x750mm+fasc. € 14,00

SERIE 220X90 Ø 150

1053M

220x90x1000mm € 24,00

1052AD

Ø150x3000mm € 39,00

1053R
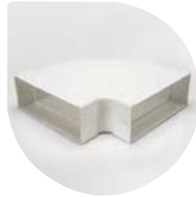
90° 220x90mm € 29,00

1053S
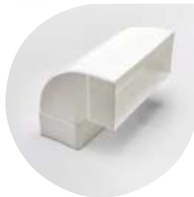
90° 220x90mm € 22,00

1053W

Ø150x1000mm € 20,00

1053Y

90° Ø150mm € 22,00

1053Q

220x90 - Ø150mm € 26,00

1053Z

Ø150 € 22,00

1053N

220x90mm € 13,00

1052M

Ø150-125mm € 8,00

1053P

220x90 - Ø150mm € 22,00

KIT0094725
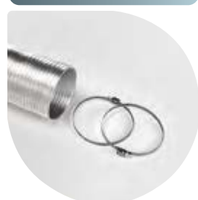
Ø150x750mm+fascette € 16,00

MOTORI ESTERNI External motors

GRAZIE ALLA LORO POSIZIONE LONTANA DALLA ZONA COTTURA, I MOTORI ESTERNI SONO STUDIATI PER AVERE ALTISSIME PERFORMANCE E PER RIDURRE IL LIVELLO SONORO PERCEPITO.

Thanks to their position, which is farther from the cooking zone, the external motors have been designed to have very high performance and to reduce the perceived noise level.

PRF0006212A GME22

ESTERNO ALL'ABITAZIONE (SOTTOTETTO) Outside the house (attic) € 1.168,00

Disponibile per Available for Adagio, Pandora

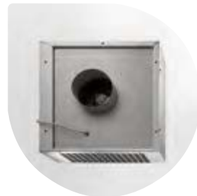

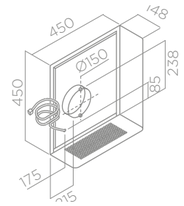

PRF0046491A GME88

INTERNO ALL'ABITAZIONE Inside the house € 1.168,00

Disponibile per Available for Adagio, Pandora

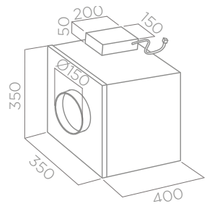

NIKOLATESLA - VERSIONE FILTRANTE Recycling Mode *

KIT0121012

218x55x500mm € 15,00

KIT0121013

218x55x1000mm € 25,00

KIT0121015

218x55X70mm € 8,00

KIT0121016

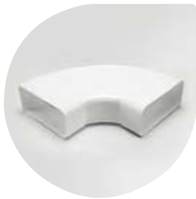

90° 218x55mm € 18,00

KIT0121017

218x55mm € 30,00

SEE YOU

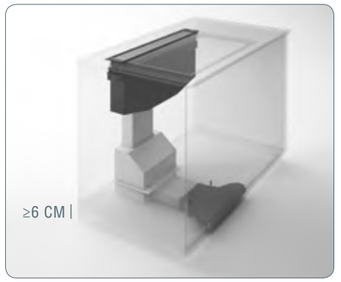

VERSIONE FILTRANTE
Recycling Mode *

PER GLI ACCESSORI VEDI TUBAZIONI SOPRA
For accessories see connections above

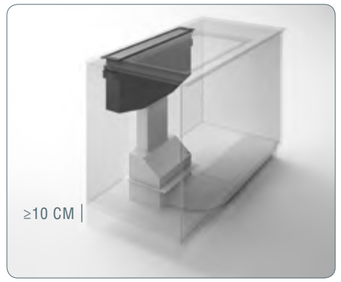

VERSIONE ASPIRANTE
Duct-out Mode *

PER GLI ACCESSORI VEDI TUBAZIONI A PAG. 248
For accessories see connections on page 248

KIT0120955 - KIT FILTRANTE Recycling kit

KIT INSTALLAZIONE FILTRANTE SEE YOU
Recycling kit See You € 158,00

ACQUISTANDO QUESTO KIT, É POSSIBILE CONVERTIRE IL PRODOTTO SEE YOU NELLA VERSIONE FILTRANTE. GRAZIE ALLE SPECIALI TUBAZIONI, QUESTA INSTALLAZIONE É POSSIBILE ANCHE SU CUCINE IL CUI ZOCCOLO HA UN'ALTEZZA DI 60MM.

By purchasing this kit, it is possible to convert 'See You' into the filtering version. Thanks to the use of special piping, this installation can also be possible on kitchens with baseboard of 60mm.

* Tutte le immagini sono esempi di installazione
All images are samples installation

NIKOLATESLA - VERSIONE ASPIRANTE Duct-out Mode *

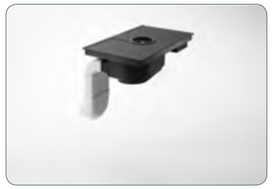

KIT0121007

227x94 - Ø146mm € 28,00

KIT0120996

Ø150x500mm € 16,00

KIT0121000

Ø150x1000mm € 30,00

KIT0121003

Ø158X59mm € 8,00

KIT0121006

90° € 28,00

KIT0120991

222x89x1000mm € 25,00

KIT0121001

227x94x80mm € 10,00

KIT0121004

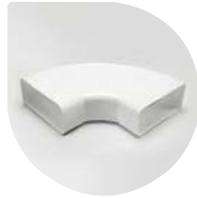

90° 227x288x94mm € 28,00

KIT0121005

90° 227x94mm € 28,00

KIT0121008

227x94 - Ø153mm € 27,00

KIT0121010

190x190 - Ø147mm € 190,00

KIT0121009

INT 216x82mm
EST 290x160mm € 180,00

* Tutte le immagini sono esempi di installazione
All images are samples installation

KIT0092742 E-CLEAN GLASS

PULITORE PER VETRO
Glass cleaner € 13,00

E-CLEAN GLASS È IL DETERGENTE IDEALE PER LA PULIZIA DEL VETRO. LA SUA POTENTE AZIONE SGRASSANTE ASSICURA UN'IGIENE PROFONDA E UNA BRILLANTEZZA DI LUNGA DURATA, SENZA LASCIARE ALONI.
E-CLEAN GLASS È UN DETERGENTE A BASE DI ACQUA, FORMULATO CON MATERIALI DI NATURA VEGETALE VELOCEMENTE BIODEGRADABILI.

E-Clean Glass is the ideal detergent for glass cleaning. Its powerful degreasing action ensures hygiene and a deep long lasting brilliance, without leaving marks.
E-Clean Glass is a water-based detergent formulated with rapidly biodegradable materials of vegetable nature.

KIT0092737 E-CLEAN STEEL

PULITORE PER ACCIAIO
Steel cleaning agent € 16,00

E-CLEAN STEEL È IL DETERGENTE IDEALE PER LA PULIZIA DELL'ACCIAIO. LA SUA POTENTE AZIONE SGRASSANTE ASSICURA UN'IGIENE PROFONDA E UNA BRILLANTEZZA DI LUNGA DURATA, SENZA LASCIARE ALONI.E-CLEAN STEEL È UN DETERGENTE A PH NEUTRO, A BASE DI ACQUA, FORMULATO CON MATERIALI DI NATURA VEGETALE. IL PH NEUTRO GARANTISCE L'EFFICACE PROTEZIONE DELLE SUPERFICI.

E-Clean Steel is the ideal detergent designed for steel cleaning. Its powerful degreasing action ensures hygiene and a deep long lasting brilliance, without leaving marks.
E-Clean Steel is a neutral pH detergent, water-based, formulated with materials of vegetable nature.
The neutral pH ensures effective protection against corrosion.

KIT0092747 E-SOFT

PANNO MULTIUSO IN MICRORFIBRA
Microfiber cleaning cloth € 10,00

E-SOFT È UN PANNO MULTIUSO APPOSITAMENTE STUDIATO PER PULIRE ED IGIENIZZARE CON UNA SOLA PASSATA TUTTE LE SUPERFICI, ANCHE SENZA L'USO DI DETERGENTI. E' IDEALE PER LA PULIZIA DI TUTTI I MATERIALI PRESENTI IN CUCINA E NEGLI AMBIENTI DOMESTICI QUALI ACCIAIO, LEGNO, METALLO, PLASTICA, SPECCHIO, VETRO. PUÒ ESSERE USATO SIA ASCIUTTO CHE INUMIDITO CON ACQUA.
LAVABILE IN LAVATRICE (MAX 60°).

E-Soft is a multi-purpose cloth designed to clean and sanitize in one touch all surfaces, even without using detergents. Ideal for cleaning all materials present in the kitchen and in home environments such as steel (or stainless steel), wood, metal, plastic, mirror, glass.
It can be used both dry and moistened with water.
Machine washable (max 60°C).

GARANZIA
Conformemente alla Direttiva Europea 99/44/CE tutti i prodotti Elica sono garantiti 2 anni (Garanzia legale). La garanzia è valida su tutto il territorio della Comunità Europea.

SERVIZIO CLIENTI
Elica dispone in Italia di una capillare rete di Centri di Assistenza Tecnica Autorizzati. Per tutte le informazioni relative ai centri di assistenza Elica, a dove acquistare i prodotti e alle loro caratteristiche tecniche, contattate il Call Center Elica 800 888 444 dal lunedì al venerdì dalle ore 8.00 alle ore 20.00 e il sabato dalle ore 8.00 alle ore 13.00.

GUARANTEE
In conformity with European Directive 99/44/CE all Elica products are guaranteed for 2 years (legal guarantee). The guarantee is valid throughout the entire territory of the European Community.

CUSTOMER SERVICE
Elica has a widespread network of Authorised Technical Assistance Centres in Italy. For all information relating to Elica assistance centres, where to buy products and their technical features, contact the Elica Call Center 800 888 444 from 8.00 am to 8.00 pm Monday to Friday and from 8.00 am to 1.00 pm on Saturday.

elica.com

DEEP BREATH ASSISTANCE

ELICA PORTA I SERVIZI DI ASSISTENZA ALLA MASSIMA POTENZA!
ELICA TURNS UP THE POWER OF ITS ASSISTANCE SERVICES TO THE MAX!

Acquistare DBA significa:
- **Estensione dell'assistenza gratuita a cinque anni**
- **Nessun costo aggiuntivo per intervento, diritto di chiamata, trasporti**
- **Ricambi originali Elica**
- **Centri assistenza selezionati**

Numero verde gratuito 800.888.444 o www.elica.com

Buying DBA means:
- **Extending assistance, for free, up to five years**
- **No additional service costs, minimum charge, transports**
- **Original Elica spare parts**
- **Selected assistance centers**

Toll free number 800.888.444 or www.elica.com

shop.elica.com

PERCHÉ LA CAPPA

LA CAPPA É FONDAMENTALE PER RESPIRARE ARIA PULITA IN CUCINA.

La sua funzione principale consiste nel migliorare la qualità dell'aria, eliminando i fumi della combustione, i cattivi odori e i vapori della cottura, dannosi sia per le persone che per mobili e pareti.

La cappa è un prezioso alleato del tuo benessere. Per questo, scegliendo una cappa ci si deve assicurare che garantisca:

- Una performance di aspirazione adeguata alle tue necessità e al tuo ambiente, così da ottenere il giusto ricambio dell'aria e un minore consumo di energia elettrica
- Una fonte di luce efficace per rendere più confortevole la preparazione dei cibi
- Un design in linea con i tuoi gusti e le tue esigenze
- Una buona usabilità e silenziosità

WHY THE HOOD

THE HOOD IS ESSENTIAL TO BREATHE CLEAN AIR IN THE KITCHEN.

Its main function is to improve the quality of air, by eliminating burning fumes, bad cooking odours and vapours that are harmful to both people, furniture and walls.

The hood is a valuable ally for your wellbeing. This is why, when choosing one, you need to make sure that it provides:

- Suction performance suitable for your needs and environment, in order to obtain proper air flow and lower electricity consumption
- Effective light source to facilitate food preparation
- Design that suits your taste and needs
- Good usability and low noise level

COME SCEGLIERLA

SCEGLI UNA CAPPA CHE FACILITI IL TUO LAVORO IN CUCINA, CHE TI DIA LIBERTÀ DI MOVIMENTO E SEMPLIFICHI LA PREPARAZIONE DEI CIBI.

La cappa deve avere anche la giusta potenza di aspirazione. Valuta le dimensioni della tua cucina e le tue abitudini culinarie: solo così otterrai il giusto ricambio dell'aria e un minor consumo di energia elettrica.

Con un semplice calcolo è possibile definire quale sia la portata più adatta a ogni cucina. Basta moltiplicare per 10 il volume della stanza per ottenere la portata ideale.

Scegli con cura la tua cappa e porta aria nuova nella tua cucina.

MOLTEPLICI SONO LE POSSIBILITÀ DI INSTALLAZIONE. TROVA IL MODELLO CHE PIÙ SI ADATTA AL TUO AMBIENTE, AL TUO STILE DI VITA, AL TUO MODO DI ESSERE

1 A parete
La cucina è posizionata contro la parete con il piano cottura in adiacenza al muro. Cappa da installare a parete.

2 A isola
La cucina è posizionata al centro della stanza con il piano cottura distante dal muro. Cappa da installare a soffitto.

3 Ad angolo
La cucina è sviluppata tra due pareti della stanza e il piano cottura è posizionato a ridosso dell'angolo. Cappa da installare tra le pareti adiacenti.

4 A incasso
Il piano cottura è posizionato sotto un pensile. Cappa da installare all'interno del pensile.

HOW TO CHOOSE IT

CHOOSE A HOOD THAT FACILITATES YOUR WORK IN THE KITCHEN, AFFORDS FREEDOM OF MOVEMENT AND SIMPLIFIES FOOD PREPARATION.

The hood should also have the right suction power. Consider the size of your kitchen and your cooking habits: this is the only way to obtain the right air flow and lower electricity consumption.

A simple calculation allows understanding the most suitable capacity for every kitchen. Jut multiply the volume of the room by 10 to obtain the ideal capacity.

Choose your hood carefully and bring new air into your kitchen.

THERE IS A WIDE RANGE OF INSTALLATION OPTIONS. FIND THE MODEL THAT BEST SUITS YOUR ROOM, LIFESTYLE AND WAY OF BEING

1 Wall-mounted
The kitchen unit is located against the wall with the cooktop adjacent to the wall. Hood to be mounted on the wall.

2 Island
The kitchen unit is located at the center of the room with the cooktop away from the wall. Hood to be mounted on the ceiling.

3 Corner
The kitchen unit extends along two walls of the room and the cooktop is located in the corner. Hood to be installed between the adjacent walls.

4 Built-in
The cooktop is located under a wall unit. Hood to be installed inside the wall unit.

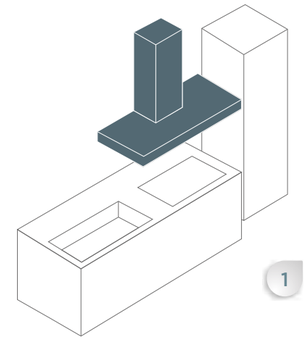

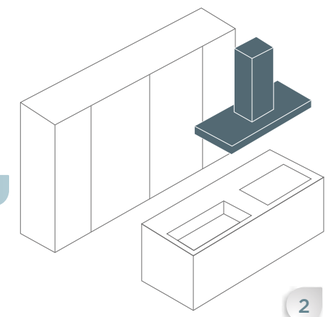

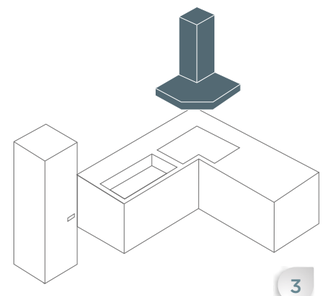

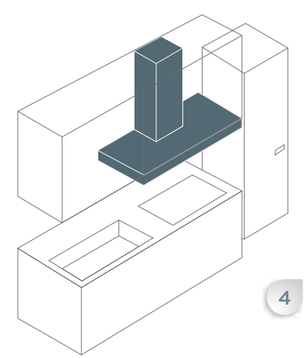

COME INSTALLARLA

IL PERFETTO FUNZIONAMENTO DELLA CAPPA È ASSICURATO DA UNA CORRETTA INSTALLAZIONE, GARANTITA DA PERSONALE SPECIALIZZATO. IL MONTAGGIO E LA MANUTENZIONE VARIANO IN BASE ALLE DUE TIPOLOGIE DI CAPPA: ASPIRANTE E FILTRANTE.

Molti i modelli elica sono predisposti per lavorare in entrambe le versioni. Prima di procedere all'installazione della tua cappa, tieni a mente queste semplici regole di base:

- Segui tutte le fasi indicate nel libretto di istruzioni del prodotto;
- Collega la cappa aspirante all'esterno con una tubazione dedicata dal diametro 120-150 millimetri: una lunghezza ridotta e l'assenza di curvature garantiscono prestazioni ottimali.
- Rispetta la distanza minima dal piano cottura indicata nel libretto, al fine di evitare danni alle parti funzionali e salvaguardare la sicurezza delle persone;
- Controlla che la posizione della presa elettrica sia in prossimità del prodotto per il collegamento.
- In caso di difficoltà richiedi l'intervento di un tecnico specializzato di tua fiducia;

Il montaggio e la manutenzione variano in base alla tipologia di cappa, aspirante o filtrante

5 CAPPA ASPIRANTE
La cappa aspirante espelle l'aria all'esterno dell'abitazione. È la tipologia più diffusa in quanto garantisce elevate prestazioni, alta portata e bassa rumorosità.

6 CAPPA FILTRANTE
La cappa filtrante sottrae i cattivi odori con il filtro dedicato e reimmette l'aria nell'ambiente cucina. Questa tipologia è adatta in situazioni prive del foro di evacuazione, evitando dispersioni di calore verso l'esterno.

HOW TO INSTALL IT

THE CORRECT OPERATION OF YOUR HOOD IS ONLY ENSURED IF IT IS INSTALLED BY SPECIALIZED TECHNICIANS. ASSEMBLY AND MAINTENANCE VARY ACCORDING TO THE TWO TYPES OF HOOD: DUCT-OUT AND RECIRCULATING.

Many elica models can operate in both versions. When installing your hood, bear in mind these simple basic rules:

- Follow all the steps shown in the instruction manual of the product;
- Connect the duct-out hood to the outside with a dedicated pipe: minimized length and absence of bends ensure better performance.
- Comply with the minimum distance from the cooktop specified in the manual, in order to avoid damaging working parts and ensuring people's safety;
- Make sure that the outlet che is close to the product for connection.
- In the event of difficulties, seek assistance from a reliable specialized technician;

Assembly varies according to the type of hood, duct-out or recirculating

5 DUCT-OUT HOOD
The duct-out hood exhausts air to the outisde. This is the most used type, because it ensures high performance, high capacity and low noise level.

6 RECIRCULATING HOOD
The recirculating hood removes bad odours by means of a dedicated charcoal filter and reintroduces air into the kitchen. This type is suitable for rooms with no extractor duct, affords air saving and avoids thermal losses to the outside.

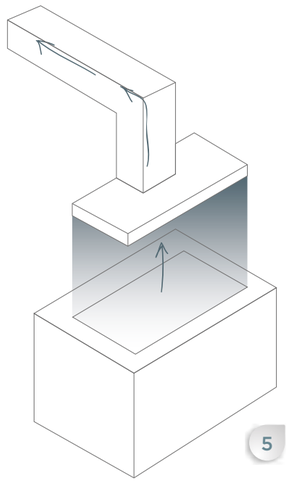

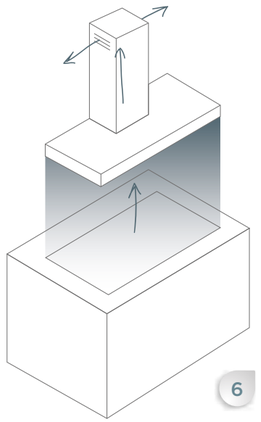

COME AVERNE CURA

PER ASSICURARE UNA LUNGA DURATA E UN CORRETTO FUNZIONAMENTO DELLA TUA CAPPA, IL PRIMO PASSO È MANTENERE IN OTTIMO STATO IL SISTEMA DI FILTRAGGIO.

Due sono le tipologie di filtro:

- Il filtro grassi protegge la tua cappa trattenendo le particelle di grasso. Il filtro grassi in alluminio o inox richiede una pulizia periodica a mano con detergente neutro o in lavastoviglie a basse temperature(*). Mentre il filtro grassi carta va sostituito ogni mese in base all'utilizzo.
- Il filtro odori, a carboni attivi, installato sulle cappe filtranti, cattura e trattiene le particelle odorose dell'aria. Ricorda di sostituirlo ogni 3-4 mesi. I filtri odori long life hanno invece una durata maggiore: vanno sostituiti ogni due anni.

Semplici e piccole accortezze ti aiuteranno a mantenere sana ed efficiente la tua cappa.

(*) Verificare sempre come lavare il filtro sul libretto d'istruzione del prodotto

TAKING CARE OF IT

TO ENSURE THE LONG LIFE AND CORRECT OPERATION OF YOUR HOOD IN BOTH DUCT-OUT AND RECIRCULATING VERSIONS, THE FIRST STEP IS TO KEEP THE FILTERING SYSTEM IN GOOD CONDITION.

There are two types of filters:

- The grease filter protects your hood by trapping particles of grease. The aluminum or stainless steel grease filter requires periodic cleaning by hand with neutral detergent or in the dishwasher at low temperature (*). The paper grease filter must be replaced every month depending on use.
- The active charcoal filter installed on recirculating hoods, traps odour particles of air. Remember to replace it every 3-4 months. Long life filters have a longer life: they must be replaced every two years.

Simple precautions will help you keep your hood in perfect condition.

(*) Always follow the instructions for washing the filter on the manual of the product

REALIZZATO DA ELICA
Realized by Elica

BARBARA PERSIGILLI
VALERIA SPINSANTI

Coordination and Graphic editing

in collaborazione con
in collaboration with

T&TCOMUNICAZIONE

Art direction
Copywriting
Graphic concept
Scenic Design
Photorealistic 3D

SELECOLOR FIRENZE

Post production
Color separation

BIEFFE SPA

Printing

IL CATALOGO È PROPRIETÀ DI ELICA SPA. TUTTI I DIRITTI SONO RISERVATI. È VIETATA OGNI FORMA DI RIPRODUZIONE ANCHE PARZIALE.

This catalogue is of exclusive property of Elica spa.
All rights are reserved. Any form of total or partial reproduction of catalogue is strictly forbidden.

LA STAMPA TIPOGRAFICA NON SEMPRE RIPRODUCE FEDELMENTE LE TINTE ED I MATERIALI ORIGINALI.

The printing process do not always permit a faithful reproducton of tones and materials of originals.

ELICA SI RISERVA DI APPORTARE MODIFICHE AI DATI E AI DETTAGLI DEI PRODOTTI PRESENTI SU QUESTO CATALOGO ANCHE SENZA PREAVVISO.

Elica may at any time modify the specifications and details of the products present in the catalogue.

I PREZZI SONO DA CONSIDERARSI IVA ESCLUSA
Data inizio validità 1 Giugno 2016

THE PRICES ARE WITHOUT IVA
Valid from the 1st of June 2016

GIUGNO 2016
June 2016

Elica
Via Ermanno Casoli, 2
60044 Fabriano AN Italy
T +39 0732 6101
F +39 0732 610249

FREE SAMPLE ZAMMC0262

www.elica.com